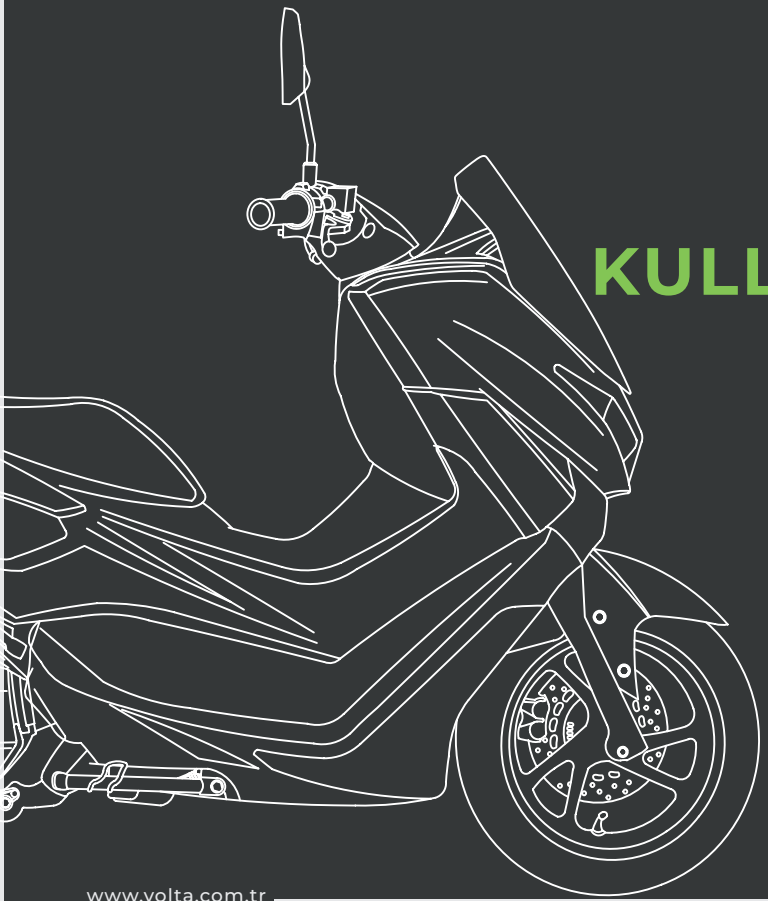

VOLTA

BENZİNLİ ARAÇLAR
KULLANIM KILAVUZU

RSX5

www.volta.com.tr

Bu kullanım kılavuzunu aracınızı hareket ettirmeden önce dikkatlice okuyunuz!

ÖNSÖZ

Revolt marka motosikletimizi seçerek ailemize katıldığınız için teşekkürler. Ürünlerimiz yüksek kaliteli ekipman ve ileri üretim teknolojileri kullanılarak üretilmiştir. Bu araç elektrostatik boyalı çelik şasi, yüksek tork ve düşük yakıt tüketimli motor, Avrupa standartlarına uygun egzoz sistemi, hidrolik süspansiyon sistemi, kısa fren mesafesi sağlayan güvenilir fren sistemi, her yol koşulunda üstün yol tutuş sağlayan lastikler ve daha birçok sektör standartlarının üzerindeki parçalar ile donatılmıştır. Tüm bu parçalar modern dünyanın yüksek kalite ulaşım araçları sıralamasında Volta Motor araçlarını üst sıralara yerleştirmiştir. Bu kullanma kılavuzu size kullanım, ayarlama, bakım hakkında notlar, uyarılar, öneriler ve bilgiler verecektir. Bu kullanma kılavuzundan aldığınız bilgiler ile aracınız daha uzun ömürlü olacak ve daha sağlıklı çalışacaktır. Güvenlik ve kullanım koşullarına maksimum hassasiyeti gösteriniz.

ÖNEMLİ NOT

Sürüş

- Bu araç maksimum bir kişi ve yük taşımak üzere tasarlanmıştır.
- Lütfen aracın uygunluk belgesinde yazılı olan yük limitlerini aşmadan kullanmaya özen gösteriniz.

Yol Durumu

- Bu araç düz ve asfalt yollarda kullanılmak üzere tasarlanmıştır.
- Kullanma kılavuzunun tamamını okumadan aracı kullanmayınız.

Kullanım

- Kullanma kılavuzunda yazılı olan bakım aralıklarına uymanız zorunludur. Aksi durumda aracınız garanti şartları dışında kalacaktır.
- Aracınıza dair bakım aralıkları ve değişimi / kontrolü gereken parçalar bu kullanma kılavuzunda listelenmiştir.

NOT

- Özellikle "Uyarı, Dikkat, Not ve Güvenli Önlemleri" bölümlerini dikkatlice inceleyiniz.
- E-bisikletinizi satın aldıktan 1 ay sonra ilk bakımı için en yakın yetkili servise götürmeniz gerekmektedir.

Kullanım

- Kullanma kılavuzunda yazılı olan bakım aralıklarına uymanız zorunludur. Aksi durumda aracınız garanti şartları dışında kalacaktır.
- Aracınıza dair bakım aralıkları ve değişimi / kontrolü gereken parçalar bu kullanma kılavuzunda listelenmiştir.
- Özellikle "Uyarı, Dikkat, Not ve Güvenli Önlemleri" bölümlerini dikkatlice inceleyiniz.
- E-bisikletinizi satın aldıktan 1 ay sonra ilk bakımı için en yakın yetkili servise götürmeniz gerekmektedir.

Kullanım Öncesi Uyarılar

- Kendinizi ve bisikletinizi bir araca bağlamayın. Tek elle sürmeyin. Yalnızca yol koşulları gerektiriyorsa pedallardan ayaklarınızı kaldırın.

İÇİNDEKİLER

2 ..... ÖNSÖZ
5 ..... BENZİNLİ ARAÇLARA GİRİŞ
6 ..... KULLANIM ÖNCESİ BİLGİLENDİRMELER
8 ..... TANIMLAR VE SEMBOLLER
12 ..... GÜVENLİK BİLGİLENDİRMELERİ
18 ..... GENEL GÖRÜNÜM
27 ..... ÇALIŞMA VE KULLANIM
33 ..... MOTOSİKLETİN BAKIM VE KONTROLÜ
51 ..... DEPOLAMA VE TEKRARDAN KULLANIMA ALMA
54 ..... TEKNİK ÖZELLİKLER
56 ..... ÜRETİCİ BİLGİSİ
58 ..... GARANTİ BİLGİLENDİRMESİ
61 ..... SON KONTROL

1. BENZİNLİ ARAÇLARA GİRİŞ

1.1. Benzinli Motosikletler

Benzinli motosikletler, motor hacmi ve güç gibi teknik özelliklere göre kategorilere ayrılmaktadır. Bu sınıflandırma Avrupa'da motorlu taşıtların ve motosikletlerin çeşitli kategorilere ayrılmasını sağlayan bir sistemdir.Kullanıcıların bu sınıflandırmadan sürücü deneyim seviyesi ve ihtiyaçlarına uygun motosikletleri seçmeleri önem arz etmektedir. Ayrıca her kategori için geçerli olan ehliyet gereksinimi farklılık gösterebilir.

RSX5 modelimiz L3e-A2 sınıflandırmanın içerisinde bulunmaktadır. Motosikletlerde bu sınıflandırma orta performanslı olduğunu tanımlar. L3e-A2 sınıfındaki motosikletler, 11 kW'a (yaklaşık 15 beygir gücü) kadar güç üretebilen ve motor hacmi 125 cc ile 400 cc arasında olan motosikletleri kapsar.

1.2. Tescil ve Plaka Süreci

Karayolları Trafik Yönetmeliği'ne göre bütün motorlu araç sahipleri (özel olarak belirtilenler hariç olmak üzere) araçlarını yetkili tescil kuruluşuna tescil ettirmek ve tescil belgesi almak mecburiyetindedirler. Bu bağlamda tescili yapılan araçlara tescil plakası takılır.

1.3. Uygunluk Belgesi

Üretici/İmalatçı tarafından düzenlenen ve üretilen aracın onaylı araç tipine uygun olduğunu teyit eden belgedir. Uygunluk belgesi aracınızın tescil işlemleri için kullanılmaktadır. Bundan dolayı aracınızla birlikte teslim edilen belgenizi saklayınız.

NOT

Tüm motosiklet kullanıcılarına ayrım yapmadan tüm koruyucu ekipmanları olmadan sürüş yapmamalarını şiddetle tavsiye ediyoruz.

2. KULLANIM ÖNCESİ BİLGİLENDİRMELER

2.1. Kullanım Kılavuzunu Dikkatlice İnceleyin

Benzinli motosikletinizi kullanmadan önce kullanım kılavuzunu dikkatlice okuyun. Volta Motor tarafından hazırlanan kılavuzda aracınızla ilgili gerekli bilgiler ve uyulması gereken önlemleri içermektedir. Bu kılavuz hem sürücü hem de motosiklet sağlığı için önem arz etmektedir.

2.2. Yakıt Durumu

Aracınızın yakıt durumunu sürekli kontrol edin. Motosikletinizi düşük yakıt seviyesinde kullanmaktan kaçınınız.

2.3. Güvenlik Ekipmanlarını Kullanın

Güvenli bir sürüş için tüm koruyucu ekipmanlarınızın eksiksiz olduğundan emin olun. Kask, mont, eldiven, koruyucu kıyafet, dizlik, dirseklik gibi güvenlik ekipmanlarını doğru şekilde kullanın. Bu ekipmanlar, olası kazalarda sürücüyü korumak için tasarlanmış olup güvenli bir sürüş için önemlidir.

2.4. Donanım Kontrolü

Aracınızla sürüşe başlamdan önce tüm fonksiyonların çalıştığından emin olun. Motosikletinizi çalıştırdıktan sonra frenlerinizi, farları, sinyal lambalarını ve diğer önemli donanımların çalışır durumda olduğu mutlaka her sürüş öncesi kontrol edilmelidir.

2.5. Yavaş Başlayın

Motosiklet sürmeye başlarken yavaş başlamak, güvenli bir öğrenme sürecinin temelini oluşturur. İlk etapta, hız yerine kontrol ve denge üzerinde yoğunlaşmak, sürüş becerilerinizi geliştirmek için oldukça önemlidir. Yavaş sürmek, dikkatinizi çevrenizdeki trafiğe, yol koşullarına ve motosikletin tepkilerine daha iyi vermenizi sağlar. Bu, panik anlarında daha soğukkanlı kalmanıza ve doğru kararlar almanıza yardımcı olur. Aynı zamanda, motosikletin ağırlığını ve manevra kabiliyetini anlamak için de ideal bir yöntemdir. Unutmayın, acele etmeyen bir yaklaşım, daha güvenli ve keyifli bir sürüş deneyimi sunar.

2.6. Trafik Kurallarına Uyun

Trafik kurallarına uymak, hem kendi hayatınızı hem de diğer sürücülerin yaşamını korumanıza yardımcı olur. Hız limitlerine dikkat etmek, sinyal vermek, trafik ışıklarına uymak ve diğer araçlarla güvenli mesafe bırakmak, dikkatinizi artırır ve kazaların önüne geçer. Ayrıca, motosikletinizi kullanırken, yaya geçitlerine ve bisiklet yollarına saygı göstermek, trafik akışını düzenler. Unutmayın ki, dikkatli ve kurallara uyan bir sürücü olmak, sadece sizin güvenliğinizi değil, tüm yol kullanıcılarının güvenliğini artırır.

2.7. Düzenli Bakım

Aracınızın düzenli bir şekilde bakımlarını yapın. Lastik basınçları, fren durumu, aydınlatma sistemleri ve diğer önemli parçaları düzenli olarak kontrol edin. Periyodik bakımlarını bu kılavuzda bulunan periyodik bakım tablosuna uygun olacak şekilde takip ederek yaptırmaya özen gösteriniz.

2.8. Verimli Sürüş Talimatları

- Kılavuzda yer alan azami yük sınırına uyun. Uygun hava ve yol şartlarında kullanmaya özen gösteriniz.
- Ekipman Kontrolü: Sürüşe çıkmadan önce tüm ekipmanlarınızın tam olduğundan emin olun.
- Motosiklet Kontrolü: Aracınızın genel durumunu kontrol edin. Tüm donanımlarının aktif olduğundan emin olun.
- Hız Yönetimi: Hız limitlerine uyun ve sürüş koşullarına uygun hızda kalın. Gereksiz hızlanmalardan kaçının.
- Dönüş Teknikleri: Dönüşlerde vücudunuzu motosikletten ayırmadan ağırlığınızı kaydırın. Dönüş açısını ve hızınızı dikkatlice ayarlayın.
- Fren kullanımı: Ön ve arka freni dikkatli ve dengeli şekilde kullanın. Ani frenlemelerden kaçınınız.
- İletişim: Diğer sürücülerle iletişim kurmak için sinyalleri ve göz teması kullanın.
- Dikkatli olun: Diğer araçları ve yol koşullarını sürekli gözlemleyin. Aynaları sık sık kontrol ederek çevrenizi değerlendirin.
- Bu talimatları uygulamak, daha güvenli ve verimli bir sürüş deneyimi sağlayacaktır.

3. TANIMLAR VE SEMBOLLER

3.1. Etiketler

Bu kullanım kılavuzunda, araç bileşenlerinde veya ambalajda aşağıdaki etiketler kullanılabilir.

Etiket	Açıklama
	QR kod ile aracınıza ait kullanım kılavuzuna hızlıca ulaşabilirsiniz. QR kod etiketi aracınızın üzerinde mevcut olarak gönderilmektedir.
	Frenler çalışma prensipleri gereğince çok hızlı şekilde ısınan ve bu ısıya dayanıklı mekanik parçalarla bir araya gelmektedir. Aracınızı kullandıktan sonra kesinlikle fren sistemine ait mekanik parçalara dokunmayın.
	Aracınızı satın aldıktan sonra kullanım kılavuzunu okuyun. Sürüşe başlamadan önce tüm gerekli koruyucu ekipmanları temin etmeli ve daha sonrasında trafik kurallarına uygun, dikkatli bir şekilde motosikletinizi kullanmanız tavsiye edilmektedir.
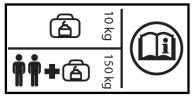	Motosikletin maksimum taşıma kapasitesi 150kg'dır. Bu taşıma kapasitesinin sınırı aşılmamalı, kullanım öncesi mutlaka göz önünde bulundurulmalıdır.
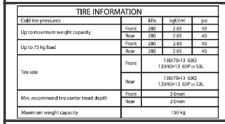	Motosikletin tek kullanıcı ve maksimum taşıma sınırındayken lastiklerin hava basınç değerleri ve lastiklere ait diğer teknik veriler bu etiket ile kullanıcılara bildirilmektedir. Hem kullanım kılavuzunda hem de araç üzerinde bu etiket mevcuttur.
	Bu etiket motosikletinize özgü tanımlama numaralarını üzerinde barındır. Araç üzerindeki şasi plakası ile uygunluk belgesindeki numaraların uyuştuğundan emin olun.

3.2. Semboller

Bu kullanım kılavuzunda, araç bileşenlerinde veya ambalajda aşağıdaki semboller kullanılabilir.

Sembol	Açıklama
	Bu sembol ayarlama veya kullanım hakkında size yararlı ek bilgiler sağlar.
	Bu sembol aracınızı güvenli kullanımıyla ilgili önemli bilgileri içerir. Belirtilen kategoriye uymak, ürünün tasarlandığı koşullarda ve amaçlarla kullanılması için gerekli bilgileri sağlar.
	Bu sembol kullanım, ayarlama, kontrol veya bakım aşamalarında dikkat edilmesi gereken durumlara değinmekte ve göz ardı edilmesi durumunda ciddi hasarlara ve kazalara sebebiyet verebilecek durumlar için bilgi sağlar.
	Bu sembol kullanım kılavuzunu okumanız gerektiğini gösterir.
	Bu simgeyle işaretlenmiş ürünler yürürlükteki tüm Avrupa Ekonomik Topluluğu düzenlemelerini karşılar.

3.3. Birim Tablosu

Bu kullanım kılavuzunda, araç bileşenlerinde veya ambalajda aşağıdaki semboller kullanılabilir.

Birim	Anlamı	... birimidir.
°	Derece	Açısal Ölçüm
°C	Celsius	Sıcaklık
°F	Fahrenheit	Sıcaklık
1/s	Bir saniyede	Devrim
“	İnç	Ölçü, (1 inç:2,54 cm)
A	Amper	Elektrik akımı
Ah	Amper saat	Elektrik yükü
bar	Bar	Basınç
g	Gram	Kütle
h	Saat	Zaman
Hz	Hertz	Frekans
kg	Kilogram	Kütle
km/h	Kilometre/saat	Hız
kPa	Kilopascal	Basınç
mph	Mil	Hız
Nm	Newton metre	Tork
psi	inçkareye pound	Basınç
V	Volt	Elektrik gerilimi
W	Watt	Elektrik gücü
Wh	Watt saat	Elektrik kapasitesi

UYARI

Düşük motor devri ve yüksek yardım modu ile uzun süreli sürüş, aşırı ısınmaya ve aşırı yük durumunda motorun hasar görmesine bile neden olabilir. Bu olursa, yardım modunu azaltmanızı önemle tavsiye ederiz.

Uygunluk Belgesi

Uygunluk belgesi **(CoC | Certificate of Conformity)**, bir üretici veya yetkili temsilcinin, ürünlerinin belirli teknik ve güvenlik standartlarına uygun olduğunu ve Avrupa Birliği (AB) veya Türkiye'deki ilgili düzenlemelere göre satışa sunulabileceğini belirten resmi bir belgedir. Bu doküman, söz konusu ürünün tüketici sağlığını ve güvenliği tehlikeye sokacak herhangi bir madde içermediği, işlevsel olduğunu, amacına uygun tasarlandığını ifade etmektedir.

- Motosikletin, yol güvenliği, frenleme, aydınlatma gibi önemli güvenlik unsurlarını taşıdığını garanti eder.
- Emisyon sınırları ve gürültü seviyeleri gibi çevresel düzenlemelere uyulduğunu belirtir.
- Motosikletin yasal olarak satışa sunulabilmesi ve trafiğe çıkabilmesi için gereklidir.

Bu, motorlu araçlar için tip onayı ile aynı anlama gelir ve motosikletin Türkiye'deki yol kullanımına uygun olduğunu garanti eder. Türkiye'de, motosikletlerin tip onayı alınmadan trafiğe çıkması yasaktır. Dolayısıyla motosiklet üreticisi veya ithalatçısı, satılacak motosikletin uygunluk beyanını almak zorundadır.

UYARI

Uygunluk belgesi, aracınızla ile birlikte teslim edilmektedir. Aracınızı teslim alırken uygunluk belgesi kontrol edilmelidir. Eksik veya yanlış/farklı bir belge olmadığı mutlaka kontrol edilmelidir.

4. GÜVENLİK BİLGİLENDİRMELERİ

Motosikletin sahibi olarak, motosikletinizindüzgün ve güvenli bir şekilde kullanılmasından sorumlusunuz. Motosikletler iki tekerlekli araçlardır. Güvenli kullanımı ve sürülmesi, doğru sürüş tekniklerine olduğu kadar sürücünün uzmanlık seviyesine de bağlıdır. Bütün sürücüler motosikletlerini kullanmadan önce aşağıda verilen gereklilikler hakkında bilgi sahibi olmalıdır.

- Motosiklet kullanımının tüm yönleri hakkında ehil bir kaynaktan eksiksiz talimatlar elde edin.
- Kullanıcı kılavuzundaki tüm uyarıları ve bakım esaslarını dikkate alınız.
- Doğru ve güvenli sürüş teknikleri konusunda nitelikli eğitim alın.
- Mekanik koşullar gerektirdiğinde ve/veya kullanıcı kılavuzunda gösterilen durumlarda, yetkili Volta Motor teknik servislerinden hizmeti alın.
- Motosikleti tanımadan veya eğitim almadan motosikleti kullanmayın. Motosikletinizi tamamen tanıyıp bütün fonksiyonlarını öğrenene kadar, trafik olmayan yerlerde sürüş alıştırması yapmanızı öneririz.

4.1. Güvenli Sürüş

Güvenli bir şekilde çalıştığından emin olmak amacıyla, motosikletinizi kullanmadan önce her defasında kullanım öncesi kontrolleri gerçekleştirin. Doğru kontrol veya bakım yapılmaması durumunda, kaza ve donanım hasarı riski artar.

4.1.1. Kullanım Öncesi Kontroller

a. Motor Yağı;

• Motor yağı seviyesini kontrol edin.
• Gerekli olduğu takdirde, belirtilen seviyeye kadar uygun yağ ekleyin.
• Yağ sızıntısı olup olmadığını kontrol edin.

b. Yakıt;

• Yakıt deposundaki yakıt miktarını kontrol edin.
• Gerekiyorsa yakıt ilave edin.
• Yakıt hatlarında sızıntı olup olmadığını kontrol edin.
• Yakıt deposu havalandırma hortumunda tıkanma, çatlak veya hasar olup olmadığına bakın ve bağlantıları kontrol edin.

c. Ön ve Arka Frenler;

• Çalışmasını kontrol edin.
• Yumuşaksa veya süngersi bir his veriyorsa hidrolik sistemdeki havayı yetkili Volta Motor yetkili servisinde boşalttırın.
• Fren balatalarının aşınıp aşınmadığını kontrol edin. Gerekirse Volta Motor yetkili servisinde değiştirin.
• Hidrolik sistemde sızıntı olup olmadığını kontrol edin.

d. Gaz Kolu;

• Takılmadan hareket ettiğinden emin olun.
• Gaz kolu boşluğunu kontrol edin.
• Gerekiyorsa Volta Motor yetkili servisinde gaz kolu boşluğunu ayarlatın, tel ile elcik yuvasını yağlatın.

e. Fren Kolu;

• Takılmadan hareket ettiğinden emin olun.
• Gerekiyorsa kol pivot noktalarını yağlayın.

f. Orta ve Yan Ayak;

• Takılmadan hareket ettiğinden emin olun.
• Gerekiyorsa pivot noktalarını yağlayın.

g. Göstergeler, Lambalar, Sinyallar ve Kontrol Butonları;

- Çalışmasını kontrol edin.
- Gerekiyorsa Volta Motor Yetkili servislerinde düzeltin.

h. Jantlar ve Lastikler;

- Hasar olup olmadığını kontrol edin.
- Lastiğin durumunu ve diş derinliğini kontrol edin.
- Lastik basıncını kontrol edin.
- Gerekiyorsa Volta Motor yetkili servislerinde düzeltin veya yenisi ile değiştirin.

UYARI

Doğru kontrol veya bakım yapılmaması durumunda, kaza ve donanım hasarı riski artar. Herhangi bir sorun tespit ettiğinizde motosikletinizi kullanmayın. Aracınızın sorunları için Volta Motor yetkili servislerince kontrollerin sağlanmasını sağlayın.

4.1.2. Dikkat Edilmesi Gereken Hususlar

- Motoru kapalı alanlarda çalıştırmayın. Egzoz gazını fanlar vasıtasıyla veya kapı ya da pencereleri açarak havalandırmaya çalışsanız dahi, karbon monoksit kısa sürede tehlikeli seviyelere ulaşabilir.
- Motoru ambar, garaj veya sundurma gibi kısmen kapalı veya yeterli derecede havalandırılmayan alanlarda çalıştırmayın.

UYARI

Tüm motor egzozları ölümcül bir gaz olan karbon monoksit içerir. Karbonmonoksit gazının solunması, baş ağrısına,baş dönmelerine, sersemliğe, mide bulantısına, bilinç kaybına ve sonunda ölüme sebep olabilir. Karbon monoksit zehirlenmesi bulgularından birini fark ederseniz, derhal o alanı terk edin, temiz hava alın ve TIBBI MÜDAHALE İSTEYİN.

- Yükleriniz motosikletin merkezine mümkün olduğu kadar yakın olarakgüvenli bir şekilde istifleyin ve dengesizliği en aza indirgemek için ağırlığı motosikletinizin dengesini bozmayacak şekilde yerleştirmeye özen gösterin.
- Ağırlıkların kayması, ani bir denge kaybına neden olabilir. Sürüşten önce aksesuarların ve yüklerin motosiklete emniyetli bir şekilde bağlı olduğundan emin olun.
- Gidona, ön çatala ya da ön çamurluğa hiçbir zaman geniş ve ağır cisimler bağlamayın. Böyle cisimler dengesiz sürüşe ya da gidonun yavaş tepki vermesine neden olabilir.

UYARI

Motosikletinize aksesuarlar eklemek ya da yük yüklemek, motosikletin ağırlık dağılımı değiştiği takdirde dengeyi ve kullanımı olumsuz yönde etkileyebilir. Kaza olasılığını önlemek için motosikletinize yük yüklerken ya da aksesuar eklerken son derece dikkatli olun. Yüklü ya da aksesuar eklenmiş bir motosikleti sürerken özel dikkat gösterin.

4.1.3. Yedek Parça ve Aksesuar Bilgilendirmesi

Volta Motor araçları için orijinal yedek parça ve aksesuar kullanımı, motosikletin performansını ve güvenliğini artırmak için önemlidir. Orijinal parçalar, motosikletinizin tasarımına tam uyum sağladığından, hem dayanıklılığı hem de verimliliği artırır. Kaliteli malzemelerle üretilmiş bu parçalar, uzun ömürlü bir kullanım sunarak, güvenli sürüş deneyimi sağlar.

Orijinal olmayan yedek parça kullanımı, kalite ve uyum açısından fabrika standartlarını karşılamayabileceğinden, beklenmedik arızalara veya hasarlara yol açabilir.

Sonuç olarak, Volta Motor'unuz için orijinal olmayan yedek parça ve aksesuar kullanmayınız. Orjinal olmayan parçaların kullanılması durumunda oluşacak donanım hasarları aracınızın garanti kapsamını bozmaktadır.

UYARI

Motosikletinizin performansını zayıflatabilecek aksesuarları takmayın ve buna sebep olabilecek yükler taşımayın.

4.2. Sürüş Öncesi Talimatlar

- Tüm hareket organlarının durumunu kontrol ediniz.
- Tüm dönen parçaları kontrol ediniz ve yağları eksikse ekleyiniz.
- Lastiklerin sağlam olup olmadığını kontrol ediniz.
- Lastik basınçlarını kontrol ediniz.
- Kornanın çalışır vaziyette olduğunu kontrol ediniz.
- Bütün somun ve cıvataların yeteri kadar sıkılmış olduğundan emin olunuz.
- Fren kablosu ve diğer kabloların sıkışmadığını ve düzgün çalıştığını kontrol ediniz.
- Gaz kolunun düzgün çalıştığından emin olunuz.
- Tüm aydınlatma sistemlerini kontrol ediniz.

4.3. Güvenli Sürüş Talimatları

- Kullanmaya başlamadan önce sürüş öncesi talimatlarını uygulayınız.
- Sürüş yaparken elcikleri iki elinizle kavrayınız.
- Güvenli sürüş pozisyonunu sağladığınıza emin olunuz.
- Deneyim kazanmak için öncelikli olarak sıklıkla pratik yapınız.
- Kılavuzda belirtilen azami yükleme koşullarına uyunuz.
- Sürüş sırasında hareket eden objeler aracın ağırlık merkezini değiştirdiği için sürüş güvenliğini tehlikeye atacaktır. Bu durumun yaşanmaması için gerekli önlemleri alınız.
- Aracınızı kullanırken akrobatik hareketlerden kaçınınız.
- Dönüş yaparken yüksek hızlardan kaçınınız.
- Yağışlı havalar fren mesafesini uzatır ve manevra kabiliyetini kısıtlar. Böylesi durumlarda her zaman düşük hızınızı koruyunuz.
- Yağışlı havalarda oluşabilecek fazla su birikintilerinden kaçınınız.
- Alkol ve uyuşturucu etkisinde kesinlikle kullanmayınız.

4.4. Verimli Sürüş Talimatları

Aşağıda belirtilen verimli sürüş talimatlarına uyulması durumunda aracınızın sürüş mesafesi ve verimliliği artacaktır;

- Elektirikli bisikletinizin bakımlarını düzenli yaptırınız.
- Kılavuzda yer alan azami yük sınırlarına uyunuz.
- Uygun hava ve yol şartlarında kullanmaya özen gösteriniz.
- Lastik basınçlarınızın uygun olduğuna dikkat ettiniz.

4. Genel Görünüm

4.1. Soldan Görünüm

1. Ön Tekerlek
2. Ön Far Grubu
3. Sol Ön Sinyal Lambası
4. Gösterge Paneli
5. Ön Fren Kolu
6. Arka Taşıma Demiri
7. Stop Lambası ve Sol Arka Sinyal Lambası
8. Arka Tekerlek
9. Yan Ayak
10. Orta Ayak

UYARI

Kullanım kılavuzunda listelenmiş olan tüm parçalar referans olarak verilmiştir. Üretici firma haber vermeksizin değişiklik yapabilir.

4.2. Sağdan Görünüm

1. Arka Fren Diski
2. Egzoz
3. Plakalık
4. Sağ Arka Sinyal Lambası
5. Sele
6. Ayak Pedalı
7. Yakıt Tank Kilit Kapağı
8. Kontak Yuvası
9. Gaz Kolu
10. Arka Fren Kolu
11. Sağ Ön Sinyal Lambası

UYARI

Kullanım kılavuzunda listelenmiş olan tüm parçalar referans olarak verilmiştir. Üretici firma haber vermeksizin değişiklik yapabilir.

4.3. Ön Görünüm

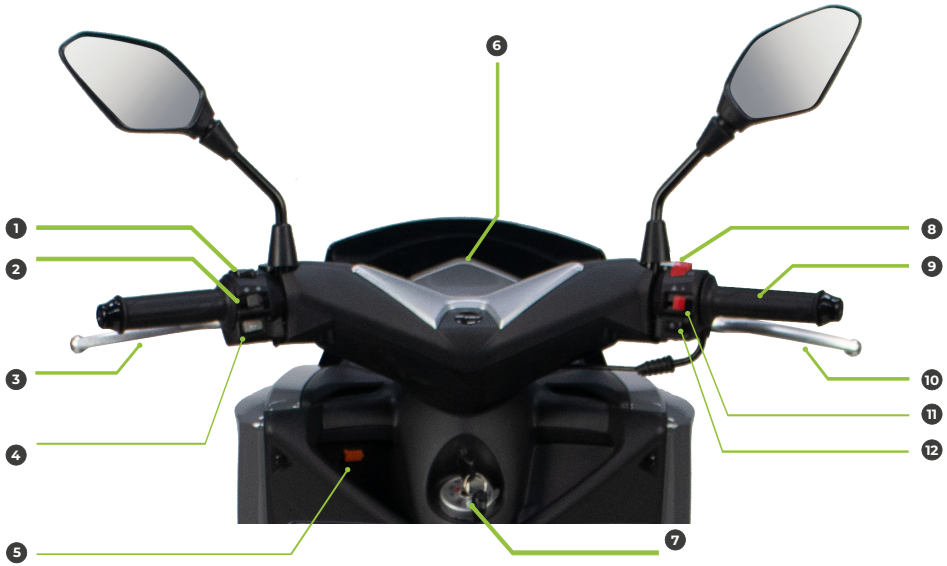

1. Uzun/Kısa Far Düğmesi
2. Sinyal Düğmeleri
3. Arka Fren Kolu
4. Korna Düğmesi
5. USB Çukuş Portu
6. Gösterge Ekranı
7. Kontak Anahtarı/Yuvası
8. Motor Çalışmasını Hazır/Durdurma Butonu
9. Gaz Kolu
10. Ön Fren Kolu
11. Dörtlü Flaşör Düğmesi
12. Marş Butonu

UYARI

Kullanım kılavuzunda listelenmiş olan tüm parçalar referans olarak verilmiştir. Üretici firma haber vermeksizin değişiklik yapabilir.

4.4. Gösterge Ekranı

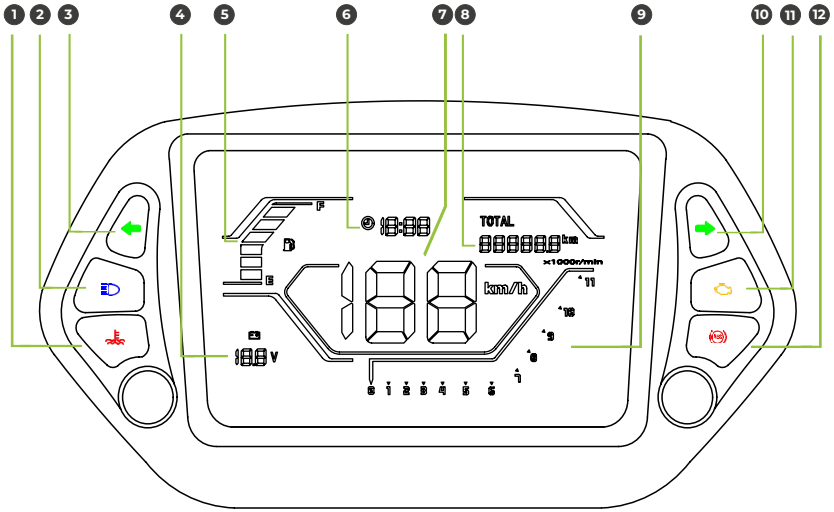

1. Sol Sinyal Lambası
2. Uzun Far Lambası
3. Motor Hararet Lambası
4. Akü Voltaj Göstergesi
5. Yakıt Seviye Göstergesi
6. Saat
7. Hız Göstergesi
8. Kilometre Sayacı
9. Devir Göstergesi
10. Sağ Sinyal Lambası
11. Motor Arıza Lambası
12. ABS Uyarı Lambası

UYARI

Kullanım kılavuzunda listelenmiş olan tüm parçalar referans olarak verilmiştir. Üretici firma haber vermeksizin değişiklik yapabilir.

Sinyal Lambaları

İlgili sinyal lambası (sol veya sağ) yanıp sönüyorken, gösterge lambasında da yanıp söner.

Uzun Hüzmeli Far

Uzun far aktif edildiğinde gösterge ekranında mavi ışık ile lambası yanacaktır.

Motor Arıza Lambası

Aracın motorun çalışmasıyla ilgili bir sorunu veya durumu gösteren bir uyarı lambasıdır. Motorda herhangi bir arıza olması durumunda göstergede bu lamba yanacaktır. Eğer motor lambası yanıyorsa, kullanıcı bir sorun olduğunu dikkate almalı motosiklet kullanılmamalı ve hemen en yakın Volta Motor yetkili servisiyle iletişime geçilmeli ve araç servise alınmalıdır.

Yakıt Uyarı Lambası

Yakıt seviyesi azaldığında sürücüyü bilgilendirmek amacıyla gösterge panelinde yanan bir ikaz ışığıdır. Bu lamba, yakıt deposundaki seviyenin belirli bir eşiğin altına düşmesiyle devreye girer ve sürücüye yakıt almak için zamanında önlem alması gerektiğini bildirir. Yakıt uyarı lambası yandıktan sonra da sürücünün gecikmeden yakıt alması önemlidir; çünkü bu uyarı, menzilin sınırlı kaldığını gösterir. Sürücülerin yakıt göstergesine dikkat etmesi, yakıt tankındaki yakıt miktarı bitmeden yakıt alınması önem arz etmektedir.

ABS Uyarı Lambası

Bu uyarı lambası ABS (Anti-lock Brake System) sisteminde bir sorun olduğunu ve çalışmadığını ifade etmektedir.

Normal kullanımda, motosiklet gücü açıldığında ABS uyarı lambası yanar ve motosiklet hızı 10 km/h değerini aştığında söner.

ABS uyarı lambası:

- motosiklet gücü açıldığında yanmazsa,
- sürüş esnasında yanar veya yanıp sönerse,
- motosiklet hızı 10 km/h değerini aştığında sönmezse,

ABS düzgün şekilde çalışmadığını farkettiğiniz bir durumda en kısa sürede Volta Motor yetkili servisine kontrol ettirin.

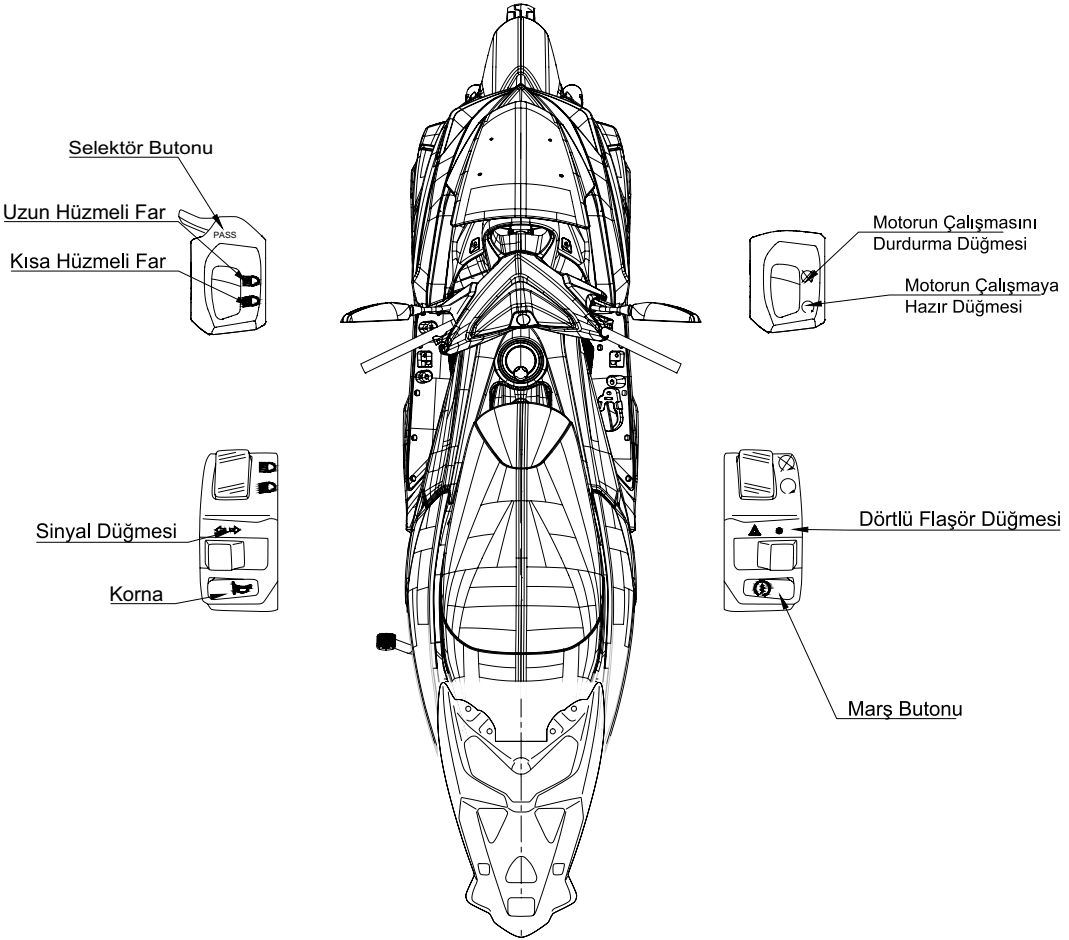
Selektör Butonu
Uzun Hüzmeli Far
PASS
Kısa Hüzmeli Far
Motorun Çalışmasını
Durdurma Düğmesi
Motorun Çalışmaya
Hazır Düğmesi
Sinyal Düğmesi
Korna
Dörtlü Flaşör Düğmesi
Marş Butonu

Sinyal Düğmeleri

Sağa dönüş sinyalini yakmak için, bu düğmeyi "sağ sinyal" konumuna getirin. Sola dönüş sinyalini yakmak için, bu düğmeyi " sol " konumuna getirin. Serbest bırakıldığında, düğme eski konumuna geri dönecektir. Sinyali sonlandırmak için, orta konumuna döndükten sonra düğmeye içe doğru basın.

Korna Düğmesi

Korna, diğer sürücüleri, yayaları veya çevredeki insanları uyarmak için kullanılmaktadır. Korna çalmak için bu düğmeye basın. Korna düğmesinin doğru ve dikkatli kullanılması, trafikte iletişim kurmanın önemli bir parçasıdır. Ancak, gereksiz yere kullanılmaması da önemlidir.

Sellektör Düğmesi

Bu düğme ile uzun ve kısa far arasında hızlıca geçiş yaparak trafikteki araçları uyarabilirsiniz.

Uzun Far Düğmesi

Uzun hüzmeli far lambası, genellikle gece veya düşük ışık koşullarında daha fazla aydınlatma sağlamak amacıyla kullanılanılmaktadır. Aracınızı çalıştırdığınızda kısa far otomatik olarak aktif olacaktır. Gece yolculuklarında görüşünüzün kısıtlandığı veya zorlandığınız durumlarda bu düğme ile uzun farı aktif edebilirsiniz.

Kısa Far Düğmesi

Bu gösterge lambası, uzun far yakıldığında yanar.

Dörtlü Flaşör Düğmesi

Kontak açıkken dörtlü flaşör düğmesine basarak sinyal lambalarını aktif hale getirin. Motosikletinizi durdurduğunuzda veya bir tehlike durumunda dörtlü flaşörleri açmak diğer sürücülerin sizi fark etmesine yardımcı olur. Dörtlü flaşörleri kapatmak için aynı düğmeye tekrar basın.

Motosikletlerdeki dörtlü flaşör düğmesi, aracın dört sinyal lambasını aynı anda yakmak için kullanılan bir kontrol butonudur. Bu, sürücünün dikkat çekmek veya durumu bildirmek için kullanabileceği bir özelliktir.

- Genellikle acil durumlarda veya motosikletin durması gerektiğinde (örneğin, bir arıza veya yol kenarında durma durumu) kullanılır.
- Diğer sürücülere motosikletin durduğunu veya bir tehlike durumu olduğunu belirtmek için etkili bir iletişim aracıdır.
- Motosikletin daha görünür olmasını sağlar, bu da özellikle gece veya kötü hava koşullarında güvenliği artırır.

Marş Butonu

Marş butonu, kontak açıldıktan sonra motoru çalıştırmak için kullanılan bir kontrol butonudur. Bu düğmeye basarak, motosikletin marş motorunu devreye sokar ve motorun çalışmasını sağlarsınız. Genellike bu butona kısa bir süre basmak yeterlidir. Motor çalıştığında, marş butonunu bırakabilirsiniz. Eğer motor çalışmazsa, butona çok uzun süreli basmamalısınız. En yakın Volta Motor Yetkili Servisine ulaşmanız gerekmektedir.

Motorun Çalışmasını Durdurma ve Çalıştırma Düğmeleri

Genellikle "Run" (çalıştır) ve "Stop" (durdur) pozisyonlarına sahiptir. "Run" konumunda motor çalışır, "Stop" konumunda motor durur.

Motosikletteki durdurma düğmesi, motorun çalışmasını durdurmak veya devre dışı bırakmak için kullanılan bir güvenlik ve kontrol butonudur. Eğer motor çalışıyorsa ve durdurmak istiyorsanız, "Engine Stop Off" düğmesine basın. Bu, motoru hemen kapatır. Motor kapandıktan sonra, motosikletin kontağını kapatmayı unutmayın. Bu, elektrik sisteminin tamamen devre dışı kalmasını sağlar.

Motosikletlerdeki çalıştırma düğmesi, motorun çalışmasını kontrol eden bir anahtardır. Durdurma yapıldıysa tekrar çalıştırmadan düğme bu pozisyona getirilmelidir.

5.3. Kontak Anahtarı

Kontak anahtarı motosikletin ateşleme sistemini, aydınlatma sistemini ve gidonun kilitlenmesini kontrol eder. Ayrıca yakıt tankının ve koltuk altında bulunan saklama alanının kontrolünü sağlar. Akıllı anahtar ile ya da akıllı anahtar üzerinde bulunan normal anahtarı kontak kilit üzerindeki yuvasına yerleştirerek aktif hale getirebilirsiniz.

UYARI

Motosiklet ile hareket halindeyken kontak anahtarını asla kapalı konuma getirmeyin. Aksi taktirde elektrikli sistemler kontrol kaybına veya kazaya yol açabilecek şekilde kapanır.

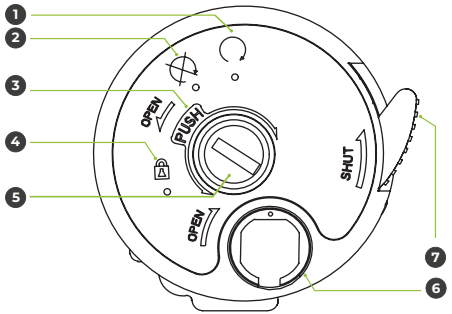

1. Açık Konum
2. Kapalı Konum
3. Direksiyon Kilidine Geçiş Aralığı
4. Direkiyon Kilit Konumu
5. Kontak Anahtarı ve Kilit Yuvası
6. Kontak Kilitleme Yuvası
7. Kontak Kilit Dili

NOT

Motosikletinizi uygun bir konuma park ettikten sonra kapalı konuma getirerek motosikletinizi kapatın. Gidonu en sola çevirerek anahtarı bastırıp kilit konumuna getirin. Anahtarınızı kontak yuvasından çıkardıktan sonra ek güvenlik önlemi olarak kontak anahtar yuvasını kapatabilirsiniz. Kontak anahtarının arkasında bulunan kısmı görsel üzerinde 6 numara ile işaretlenmiş kontak kilit yuvasına yerleştirerek çevirin. Bu işlem sonucunda görsel üzerinde 7 numara ile işaretlenen kilit dili kontak anahtarının önünü kapatarak dışarıdan müdahalelere karşı koruma ek koruma sağlayacaktır.

6. Çalışma ve Kullanım

6.1. Motorun Çalıştırılması

Motosikletinizde anahtarı kapalı konumdan açık konuma getirerek ateşleme ve elektrikli sistemleri aktif hale getiriniz. Daha sonrasında frenleri sıkarak marş düğmesine basınız.

UYARI

Motosikleti çalıştırma aşamasında ateşleme devre kesme sisteminin motosikleti çalıştırmanıza engel olmaması için yan ayağın yukarıda olması gerekmektedir.

DİKKAT

Motosikleti ilk defa kullanmaya başlanılacaksa rodaj dönemine yönelik talimatları dikkate alınmalıdır.

DİKKAT

Belli durumlarda (iklim şartları, hava kalitesi, yakıt akışı vb.) motor hemen çalışmayabilir. Her defasında motor çalıştırma düğmesine maksimum 3 saniye basınız. 3 saniye boyunca çalışmaz ise 10 saniye bekleyip tekrar deneyiniz. 3 saniyeden uzun süre motor çalıştırma düğmesine basarsanız bujilerinizi yakabilirsiniz. Motor çalışır çalışmaz motor çalıştırma düğmesini bırakmalısınız. Eğer bırakmazsanız bu da marş motorunuza hasar verecektir.

UYARI

İlk çalıştırmanızda 30 saniye kadar aracınızı hareket ettirmeyiniz. 30 saniye içerisinde motorunuzun parçaları yağlanacaktır. Aracı çalıştırır çalıştırmaz hareket ederseniz, motor parçaları yağsızlık sebebiyle aşınacaktır ve motorunuzun beklenen ömrü kısalacaktır.

6.2. Kalkış

Fren kolunu sıkarken sağ elinizle motosikletinizi orta ayak üzerinden indirin. Dikkatlice sele üzerine oturun ve aynalarınızı kontrol edin. Daha sonrasında çevrenizi kontrol ederek kalkış yapacağınız yöne sinyal vererek harekete hazırlanın. Fren kolunu yavaşça serbest bırakın ve yavaşça gaz kolunu çevirin. İlk hareket sonrasında trafiğe girişinizden sonra sinyalinizi kapatabilirsiniz.

6.2. Hızlanma ve Yavaşlama

Motosikletizin gaz kolunu aşağıda gösterilen şekilde "A" yönünde çevirerek araca gaz veriniz. Bu durumda aracınız hareket edecektir. Gaz kolunu "B" yönüne çevirmeniz durumunda hızınız ve ivlenmeniz azalır.

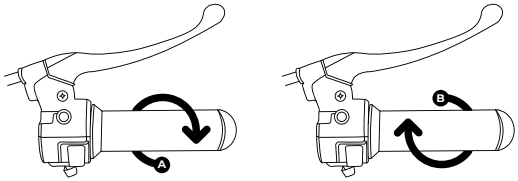

6.3. Frenleme

Motosikletinizin ön ve arka tekerleri disk (ABS) fren sistemi ile donatılmıştır. Sağ elcik üzerinde bulunan fren kolu ile ön fren, sol elcik üzerinde bulunan fren kolu ile arka teker üzerindeki fren kontrol edilebilmektedir. Frenleri kullanmak için fren kollarını parmaklarınızla kavrayarak yavaşça kendinize doğru sıkınız.Frenlemeyi kesmek için fren kolunu yavaşça serbest bırakınız.

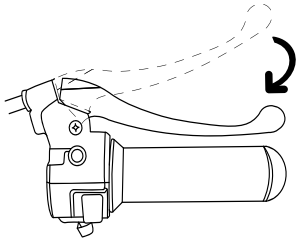

Ön ve arka frenleri beraber kullanmanız önerilir. Frenleme yaparken gaz kolu mutlaka serbest bırakılmalıdır.

NOT

Ön ve arka fren için, fren kolu serbest hareket mesafesi 5-10 mm olmalıdır. Bu mesafeden sonra frenleme işlemi başlamalıdır.

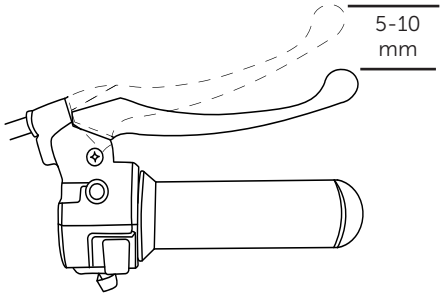

UYARI

- Ani ve sert fren yapmaktan kaçınınız. Aksi takdirde aracınızın kayabilir ve kazalara sebebiyet verebilir.
- Yokuş aşağı inişlerde fren yaparken dikkatli olunuz.
- Frenlerin kullanıldığı esnada gaz vermeye devam etmeyiniz. Bu durum eletronik kontrol ünitesinin ve motorun bozulmasına sebep olabilir.
- Fren balatası, kaliper ve fren diski ve kampanası, frenleme esnasında yüksek sıcaklıklara ulaşabilir. Buradaki sıcak yüzeyler ile temas ciddi yaralanmalara sebebiyet verebilir. Bu parçaların bakım ve onarımı sırasında soğuduğundan emin oldukta sonra müdahale ediniz.
- Disk fren sistemi, yüksek frenleme performansı sunmaktadır. Bu nedenle düz zeminlerde frenleme ile ilgili alıştırma yapınız.
- Fren hassaslığa göre ayarlanabilir. Daha güvenli bir yavaşlama için ön ve arka fren birlikte kullanılmalıdır.
- Uzun süre frenlerin kullanılması durumunda fren takımları ısınır ve performansını düşer. Bu da fren mesafenizi uzatarak güvenli duruşu etkileyebilir.
- Fren balataları her zaman orijinal ürünler ile değiştirilmelidir. Düşük kaliteli parçalar aracın diğer parçalarına hasar verebilir. Ayrıca aracınızın performansını etkiler.
- Fren sistemi, güvenliğiniz için hayati önem taşımaktadır. Periyodik bakım tablosunda verilen aralıklarda düzenli olarak kontrol ve ayar işlemlerini yetkili servislerde yaptırınız.

6.4. Motorun İlk Kullanımı (Rodaj Süresi)

Rodaj süreci, motosikletinizin motor parçalarının en iyi şekilde uyum sağlaması için kritik öneme sahiptir. Bu süre zarfında motoru düşük ve orta devirlerde kullanmanızı öneririz. Yüksek devirlerde çalıştırmaktan ve ani hızlanmalardan kaçının. Farklı hızlarda sürüş yaparak motorun tüm parçalarının düzgün bir şekilde oturmasını sağlayın. İlk 500-1.000 kilometre boyunca motosikletinize aşırı yüklenmemeye özen gösterin ve düzenli olarak motor yağını kontrol edin. Rodaj sürecinin sonunda ilk bakımının yaptırılması motor sağlığınızı korumak açısından önemlidir. Bu kurallara uymak, motosikletinizin performansını artıracak ve ömrünü uzatacaktır.

DİKKAT

- Motoru devir göstergesi kırmızı bölgede çalıştırmayın.
- Rodaj sürecinde herhangi bir hatayla karşılaşılması durumunda en kısa sürede Volta Motor yetkili servisine başvurun.

6.5. Park Etme

Motosikletinizi park ederken aracınızın gücünü kapatın. Aracınızdan ayrılmadan önce kontağın kapalı konumda olduğundan emin olun. Güvenlik açısından motosikletinizi park ettikten sonra gidonunuzu kilitlemenizi öneririz.

UYARI

- Motor ve egzoz sistemi sıcak olacağından, motosikleti yayaların ve çocukların dokunma ve yanma ihtimallerini gözeterek uygun yerlere park edin.
- Yokuşa veya yumuşak zeminlere park etmeyin, aksi takdirde motosiklet yakıt sızıntısı ve yangın riskini artıracak şekilde devrilebilir.

NOT

Motosikletiniz çalışırken yan ayak indirilirse motor duracaktır.

6.6. Yükleme

Motosikletinizin üzerinde yük taşımaya uygun olmayan yükleri taşımayınız. Aksi durumda bu parçalar hasar görecektir.

- Arka taşıma çantası hafif yükleri taşımak için kullanılabilir.
- Lütfen izin verilen yük limitlerini aşmayınız. Arka taşıma demiri maksimum taşıma kapasitesi 10 kg'dır.

6.7. Motor ve Şasi Numarası

Motor ve şasi numaraları aracınızın tescili içindir ve benzinli motosikletinizin bakım ve onarımı gerekmesi durumunda sizlere daha iyi hizmet verebilmek amacıyla yetkili servislerimize yardımcı olmaktadır.

DİKKAT

Benzinli motosikletinizin üzerinde yazan motor ve şasi numaraları ile Uygunluk Belgesi'nde yazan numaraların aynı olduğundan emin olunuz.

Yakıt Tüketimini Azaltmak için Öneriler

Yakıt tüketimi büyük ölçüde sürücülerin sürüş tarzıyla ilişkilidir. Aşağıda yakıt tüketimi ile ilgili dikkat edilebilecek hususlara yer verilmiştir.

- Hızlanma aşamasında motor devrini birden çok yüksek seviyelere zorlamayın.
- Yüksek devirli kullanmak yakıt tüketimini arttıracaktır.
- Duraklama, yükleme veya trafik koşullarından dolayı uzun süreli durma veya duraklama durumlarında aracınızı rölantide bekletmek yerine durdurun.

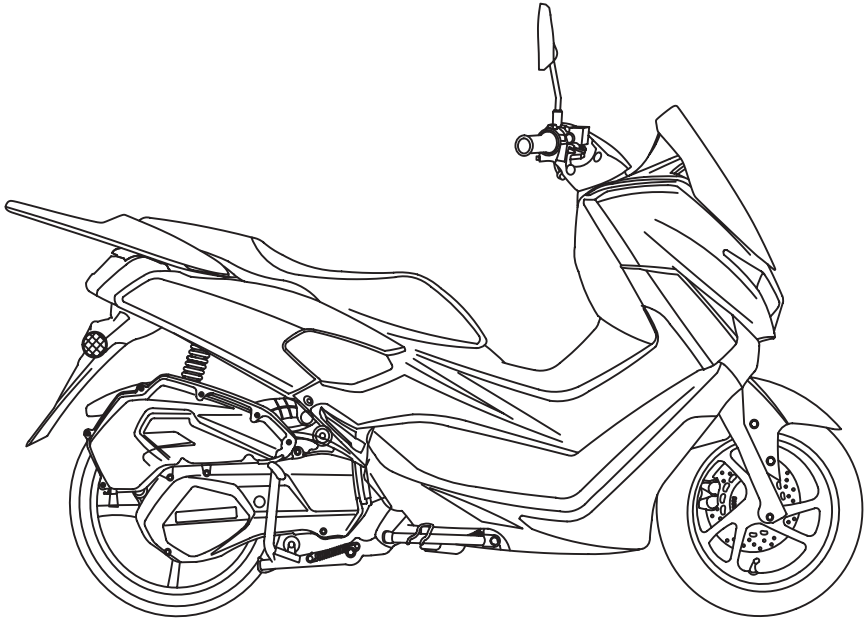

VOLTA MOTOR SAN. VE TIC. A.S.

L3e-A2

e5*168/2013*00061

☆NPPSPCB5????????? ☆

84 dB(A) - 3500 min^{-1}

6.5 kW max 271 kg

7. Bakım ve Kontrol

Periyodik bakım, doğru ayarlar ve düzenli yağlama sayesinde motosikletiniz için en yüksek verim ve güvenliği sağlayabilirsiniz.

NOT

Burada belirtilecek genel bakım aralıkları sadece normal kullanım koşulları için geçerlidir. Ancak hava koşulları, arazi, coğrafi konum ve kişisel kullanım farkları periyodik bakım aralıklarından daha erken bakım gerektirebilir.

DİKKAT

- Aracınızı güvenli ve uzun ömürlü kılmak için lütfen modifiyeden uzak durunuz. Modifiye edilmiş araçlar sizin ve trafiğin güvenliğini tehlikeye atacaktır. Her zaman üretici tarafından onaylanmış parça kullanınız.
- Kullanım esnasında fren diskleri, kampanalar ve balatalar aşırı sıcak olabilir. Yanıklara sebep olmaması için dokunmadan önce fren sistemi parçalarının soğumasını bekleyin.

UYARI

- Yapacağınız bütün bakımlardan önce kişisel güvenliğiniz için motoru kapatıp aracı orta ayağa kaldırınız. Basit bir bakım olsa dahi motor kapalı ve araç orta ayakta olmadan bakımı gerçekleştirmeyiniz.
- Eğer araç 1 ay veya daha uzun bir süre kullanılmamışsa bir sonraki kullanım öncesinde yakıt, lastikler, akü gibi aşınması, paslanması muhtemel parçaları kontrol edip sürüşe başlayınız.
- Bu motosiklet sadece asfalt yüzeylerde kullanım amacıyla tasarlanmıştır. Motosikletin aşırı tozlu, çamurlu ve ıslak ortamlarda kullanılması durumunda hava filtresi elemanı daha sık temizlenmeli ve değiştirilmelidir, aksi takdirde motor çabuk aşınabilir. Doğru bakım aralıkları için yetkili Volta Motor servislerinden destek abilirsiniz.

7.1. Yakıt Tankı ve Koltuk Altı Saklama Alanı

Aracınızın yakıt deposu 6,5 L kapasiteye sahiptir. Yakıt deposu kapağı ön gövde üzerinde yer almaktadır. Motosikletiniz kapatıldıktan sonra anahtarı anahtar yuvasından çıkarın ve yakıt deposu kapağındaki kilit yuvasına yerleştirin. Daha sonra yakıt deposu kapağını sola doğru çevirerek açabilirsiniz. Koltuk altı saklama alanını açmak için, kontak kapalı konumdayken koltuk altı saklama alanını sola çevirerek koltuğu yukarı kaldırabilirsiniz.(2)

Yakıt göstergesi kırmızı bölgeye yaklaşırsa, aracınıza mümkün olan en kısa sürede yakıt doldurmalısınız. Tavsiye edilen yakıt en az 95 oktan kurşunsuz benzindir. Yakıt tüketiminiz beklenenden yüksekse veya araç çalışmıyor ancak yakıt hala azalıyorsa, lütfen deponuzda yakıt sızıntısı olup olmadığını kontrol edin.

UYARI

- Yakıt hatlarında sızıntı olmamasına dikkat ediniz.
- Yakıt hortumunda çatlak, tıkanıklık ya da herhangi bir zedelenme olmamasına dikkat ediniz.
- Benzin çok yanıcı bir maddde olduğundan bazı koşullarda patlayabilir. Yakıt alırken lütfen her zaman kontağı kapatınız ve alanın çok iyi havalandırıldığından emin olunuz. Benzin aynı zamanda aşındırıcı bir maddedir, tankı kesinlikle taşırmayınız. Aracınıza zarar verecektir. Dolumdan hemen sonra depo kapağını kapatıp kilitleyiniz.

DİKKAT

- Aracınızın yakıt deposuna toz, su gibi yabancı maddelerin girmemesine özen gösteriniz. Yakıt alırken yakıt kalitesine dikkat ediniz. Kötü yakıt aracınıza zarar verir. Yakıta motor yağı karıştırmayınız. Motorunuz yalnızca kurşunsuz benzin yakmak üzere tasarlanmıştır.

7.2. Aydınlatma Elemanları

Ön ve arkada konumlandırılan aydınlatma sistemi kullanılarak karanlıkta ve gündüz sürüşü sırasında farlar açılmalı ve görünürlük arttırılmalıdır. Görünürlüğün arttırılması sürüş güvenlik seviyesini bir üst kademeye taşıyacaktır.

Mevzuat gereği görnürlüğün arttırılması açısından araç çalıştırıldığında kısa hüzme far otomatik olarak açılmaktadır. Aydınlatma sistemini çalıştırmak için aracı çalıştırınız. Uzun hüzme far için panelin solunda yer alan uzun hüzme far anahtarına basınız.

7.3. Stantlar

Aracı düz ve stabil pozisyonda tutabilmek için bir adet ana ayak (ana stant) ve bir adet de yan ayak (yan stant) bulunmaktadır. Ana ayağa alırken ayağın ucuna basınız ve aracı hafifçe geriye doğru itiniz. Ayaktan almak için ise aracı ileri doğru itiniz. Yan ayakta bir adet yan ayak sensörü bulunmaktadır. Bu sensör güvenliğiniz için yan ayak açık durumdayken araca enerji verilmesini önler. Aracın çalışması için yan ayağın kapalı durumda olduğundan emin olunuz.

7.3. Akü

Akü, selenin altında plastik koruma kapağının hemen arkasında yer almaktadır. Akünün bağlantıları kontrol edilmeli ve gerekli olduğu durumlarda doğru bağlantı ile yenilenmelidir.

- Siyah kablo: Eksi kutup bağlantısı
- Kırmızı kablo: Artı kutup bağlantısı

Akü Bağlantı İşlem Sırası

Akü bağlantısı sökülürken ilk olarak negatif kablo bağlantısı sökülür ve ardından pozitif kablo bağlantısı sökülür.

Akü bağlantısı takılacağı zaman ilk önce pozitif kablo bağlantısı yapılır, ardından negatif kablo bağlantısı yapılarak akü koruma kapağı kapatılır. Akü sökme işleminde anahtar konumu mutlaka "Kapalı" konumda olmalıdır.

- Atık akümülatörünüzün içindeki asitli sıvıyı toprağa, suya, kanalizasyona dökmeyiniz.
- Atık akümülatörünüzün plastik kısımlarını soba ve kazanlarda yakmayınız.
- Atık akümülatörleri çocuklardan uzak tutunuz.

Akünün bittiği durumlardan en kısa sürede Volta Motor yetkili servisinde şarj ettirin. Motosikletinizde ilave olarak akseuarlar eklendiyse akünün daha çabuk bitebileceğini göz önünde bulundurun.

Akünün Saklanması

Motosikletiniz bir ay veya biraz daha uzun bir süre kullanılmayacaksa aküyü sökün, tam olarak şarj edilmiş halde serin, kuru bir yerde muhafaza ediniz.

Motosikletiniz iki aydan daha uzun bir süre kullanılmayacaksa ayda bir akü seviyesinin kontrol edilmesi önerilir. Volta Motor yetkili servislerinde ayda bir ölçüm yaptırarak seviyesini kontrol altında tutabilirsiniz.

Aracınızı kullanıma alacağınız gün aküyü takmadan önce tam şarj edilmesi gerekmektedir. Akü bağlantısı yapılırken anahtar konumu mutlaka "Kapalı" konumda olmalıdır. Akü bağlantısı yapılmadan önce ve yapıldıktan sonra kutupb başlıklarının kontrol edilmesi gerekmektedir.

! DİKKAT

- Akü hücre kapaklarını açmaya çalışmayın, aksi takdirde akü hasar görecektir.
- Akü tam şarj edilmiş halde muhafaza edilmelidir. Şarj edilmeden muhafaza edilmesi durumunda aküde kalıcı hasarlara neden olabilir.

Sigortaların Kontrolü ve Değiştirilmesi

Sigorta kutusu sele altında akünün hemen yanında bulunmaktadır. Her bir devreye ait sigortalar burada konumlandırılmıştır. Aracın elektrik devresi 15A cam/bıçak sigortalar ile korunmaktadır. Ancak bu sigortalar tek kullanımlıktır ve devre kesmesi veya arızalanması durumunda değiştirilmesi gerekir. Değiştirme veya kontrol aşamasında aracın kontağı mutlaka "Kapalı" konumda olmalıdır.

Bunun için;

- Aracın kapalı konumda olduğundan emin olunuz.
- Sigorta akünün yanında bulunan sigorta kutusunun içerisindedir.
- Sigortanın kapağını kaldırınız ve entegre sigortayı çıkarınız.
- Eş değeri özelliklere sahip bir sigorta ile değiştiriniz.

DİKKAT

Sigorta değiştirilirken mevcutta çıkarılan sigortanın değerinden daha düşük veya daha yüksek değerde sigorta kullanılmamaldır. Mutlaka aynı değerde sigorta ile değişiklik yapılmalıdır.

DİKKAT

- Aracınızı yıkarken yüksek basınçlı su kullanmayınız. Elektrik sistemlerinize zarar verecektir.

UYARI

- Belirtilen kapasitenin altında sigorta kullanımı sürekli sistemin sürekli devre kesmesine, belirtilen kapasitenin üstünde kullanılması ise yüksek akımlardan dolayı elektronik parçaların bozulmasına ve kabloların zarar görmesine sebep olabilir.

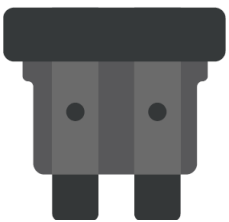

7.4. Yağ Seviyesi Kontrolü ve Yağ Dolumu

Motor yağınızın ilk değişimi 500 km'dir. Bakım tablolarında belirtilen aralıklarla motor yağınızın kontrol ve değişiminin düzenli olmasına dikkat ediniz. Motor yağı her sürüş öncesinde kontrol edilmelidir. Ayrıca, yağ ve yağ filtresi elemanı periyodik bakım ve yağlama tablosunda belirtilen aralıklarda mutlaka değiştirilmelidir.

Motor yağı seviyesinin kontrol edilmesi

- Motosikletin düz bir zemin üzerinde dik durmasını sağlayın. Eğimli yüzeylerde yapılacak yağ kontrolleri doğru yağ seviyesini okuyamamanıza neden olabilir.
- Motoru çalıştırın, birkaç dakika ısınmasını bekleyin ve ardından motoru durdurun.
- Temiz yağ ölçüm çubuğunu doğrudan takınız.
- Yağ çubuğunu çıkartıp, seviyesini kontrol ediniz.

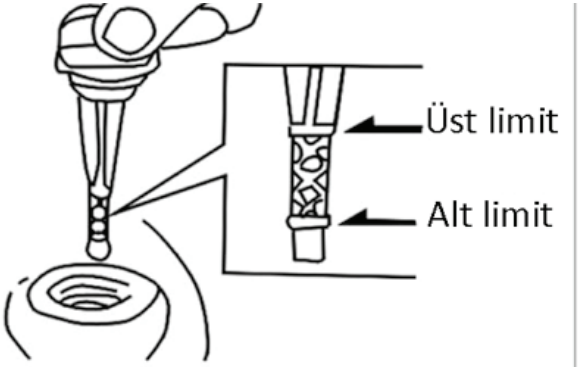

NOT

Motor yağ seviyesi maksimum ve minimum seviyeleri arasında olmalıdır.

- Eğer yağ seviyesi alt limit seviyelerinde (down limit) ise üst limit (upper limit) seviyesine kadar doldurunuz.
- Motor için 10W-40 tip yağ kullanınız.

DİKKAT

- Yetersiz yağ miktarı aracınızın motorunun aşınmasına, bozulmasına sebep olur.
- Eğer aracınızı kötü yol, yüksek performans veya olağan dışı iklim koşulları gibi ekstrem durumlarda kullanıyorsanız; yağ değişim ve kontrol sıklığınızı arttırınız.

Motor yağının değiştirilmesi

- Motor içerisinde mevcut yağı toplamak için motor yağ çıkışının hemen altına bir yağ kabı yerleştirin.
- Motor yağı tahliye cıvatasını ve contasını çıkararak motor bloğundan yağı tahliye edin.
- Tüm yağ çıkışı tamamlandıktan sonra motor yağ tahliye civatasını sıkıca takın.
- Motor yağ giriş yerinden yeni motor yağ eklemesini yapın.
- Yağ dolum kapağını kapatın. Motoru çalıştırın ve birkaç dakika boyunca rölantide çalışırken yağ sızıntısı olup olmadığını kontrol edin. Yağ sızıntısı varsa derhal motoru durdurun ve en yakın Volta Motor yetkili servisi ile iletişiem geçin.
- Yağ sızıntısı gözlemlenmediyse motoru durdurun ve ardından yağ seviyesini kontrol ederek gerekli olduğu takdirde yağ ekleyin.

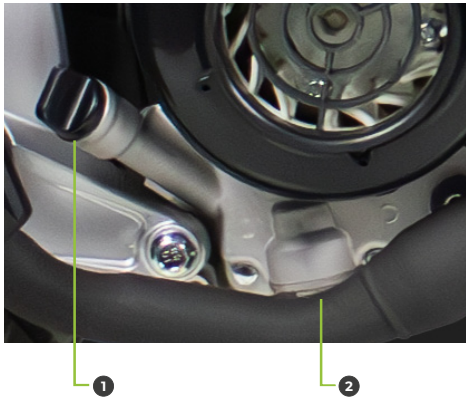

1. Motor Yağ Girişi
2. Motor Yağ Çıkışı

UYARI

Kartere uygun motor yağı dışında hiçbir maddenin girmemesine dikkat edin.

DİKKAT

- Kullandığınız yağın kalitesi ve tipi çok önemlidir. Düşük kalite yağ kullanımı motor ömrünü doğrudan etkilemektedir. Kalitesinden ve orijinalliğinden emin olduğunuz yağları kullanınız.
- Kullandığınız yağın tipi kesinlikle önerilen yağ olmalıdır.

7.5. Fren Bakımı

Fren Balataları Kontrolü

Fren balataları çalışma prensibi sebebiyle aşınmaktadır. Ön ve arka fren balatalarının aşınması periyodik bakım ve yağlama tablosunda belirtilen aralıklarda kontrol edilmelidir. Belli güvenlik seviyelerine ulaştığında değiştirilmelidir. Volta Motor yetkili servisleri tarafından orjinal yedek parça kullanılarak değişikliklerin yapılması önerilmektedir. Güvenlikseviyesi kontrolü ve değişimi yetkili servislerce yapılmalıdır. Değiştirilmeyen fren balataları fren sisteminin düşük performansla çalışmasına, gürültü yapmasına, hatta bazı durumlarda başka parçaların kırılmasına sebep olur. Frenlerin her bakımda kontrol edilmesi gerekmektedir.

DİKKAT

Fren balataları her zaman orijinal ürünler ile değiştirilmelidir. Düşük kaliteli parçalar aracın diğer parçalarına hasar verebilir. Ayrıca aracınızın performansını etkiler.

Tellerin Kontrol Edilmesi

Tüm tellerin durumları durumu ve çalışması her sürüş öncesi mutlaka kontrol edilmelidir. Teller ve tel uçları gerektiği durumlarda yağlanmalıdır. Teller üzerinde hasar mevcutsa veya düzgün bir şekilde çalışmıyorsa en yakın Volta Motor yetkili servisinden değiştirilmesi için destek alın.

Fren Hidroliği Seviye Kontrolü

Fren yağı seviyesini kontrol etmek için motosikletin düz bir yüzeyde olması önemlidir. Bu, doğru seviye ölçümü yapabilmenizi sağlar.

Fren hidroliği fren kolunun hemen yanında bir fren yağı rezervuarı bulunur. Bu genellikle bir kutu şeklinde olup ön kısmında kontrol amaçlı cam çerçeve bulunmaktadır. Rezervuarın ön kısmındaki cam çerçevede yağ seviyesi ölçümü için "LOWER" sınırı bulunmaktadır. Fren hidrolik yağ seviyesi bu sınırın üstünde olması gerekmektedir.

Her sürüş öncesi fren hidrolik yağ seviyesinin rezervuar üzerinde "LOWER" olarak alt sınırı belirlenen minimum seviyenin üzerinde olup olmadığı kontrol edilmelidir. Eğer fren yağı seviyesinin minimum seviyenin altına düştüğünü görüyorsanız en yakın Volta Motor yetkili servislerinden destek almanız önerilmektedir. Yağ eklendikten sonra rezervuarın iyice kapandığından emin olun.

NOT

Fren hidrolik yağının rengi de kontrol edilmelidir. Fren hidrolik yağı genellikle açık renkli (soluk sarı veya şeffaf) olmalıdır. Eğer yağ koyulaşmış ve kirli görünüyorsa, ya da içinde yabancı parçacıklar varsa, fren yağının değiştirilmesi gerekebilir. Fren hidrolik yağının değiştirilmesini Volta Motor yetkili servisleri tarafından yapılmalıdır.

UYARI

Fren yağının kalitesini korumak, fren sisteminin düzgün çalışmasını sağlamak için yağı belirli aralıklarla değiştirmeniz önemlidir. Bakım tablosunda değişim aralık süresine yer verilmiştir.

Ön Fren Rezervuarı

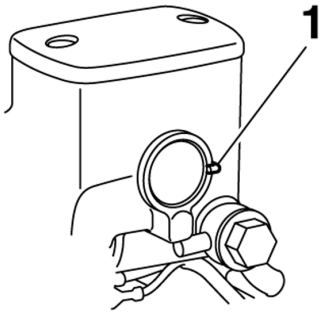

1. Minimum seviye işareti

Arka Fren Rezervuarı

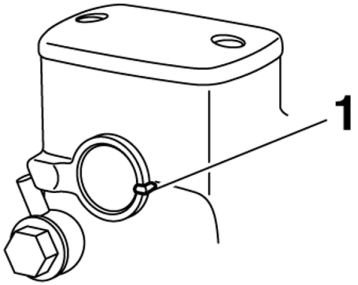

1. Minimum seviye işareti

7.6. Jant ve Lastiklerin Kontrolü

Lastikler sürüş güvenliği ve konforu açısından en önemli etkenlerdendir. Bu durum gözetilerek lastiklerin her zaman iyi durumda olması ve ilgili zamanlarda belirtilen lastiklerle değiştirilmesi önemlidir.

Jant Kontrolü

Jantlarda darbe, ezilme veya başka bir hasar durumu olup olmadığı her sürüş öncesinde kontrol edilmelidir. Herhangi bir hasar tespit edildiğinde jantınVolta Motor yetkili servisinde onarılmasını için destek alınmalıdır. Jant veya lastik değişimi veya onarımı sonrasında tekerleğin balans ayarı mutlaka yapılmalıdır.

Lastik Basıncı

Lastiklerin basıncı her sürüş öncesinde mutlaka kontrol edilmeli ve gerekiyorsa ayarlanmalıdır. Lastiklerin basıncı lastikler soğukken kontrol edilmeli ve ayarlanmalıdır.

Lastiklerinizin basınç seviyelerini her gün kontrol ediniz. Olağanın üstünde ve altında lastik basınçları aracın yol tutuşunu, hızlanma, yakıt tüketimini ve benzeri performanslarını etkileyecektir.

Lastiklerinizin üzerinde delik, kesik veya benzeri olağan dışı durum olup olmadığını her gün kontrol ediniz. Ayrıca jantlarda ezilme, çizilme ve eğiklikte hava kaybına sebep olabilmektedir. Bu tip hasarlar aracınızın dengesinin bozulmasına, titremesine sebep olabilir. Bu gibi durumların görülmesi halinde en yakın yetkili servisinize giderek hasarın giderilmesini sağlayınız.

UYARI

- Diş derinliği azaldığında, lastiklerin üst yüzeyinde çivi veya cam parçası olması ya da lastik yanaklarında çatlak olması durumunda lastikleri Volta Motor yetkili servislerinde değiştirebilirsiniz.
- Ön ve arka lastikler aynı marka, aynı desen ve seride olmalıdır, aksi takdirde motosikletin yol tutuş nitelikleri olumsuz etkilenebilir, bu farklılık kontrol kaybına ve ciddi yaralanmalı kazalara sebebiyet verebilir.

TIRE INFORMATION				RSX5
Cold tire pressures		kPa	kgf/cm²	psi
Up to maximum weight capacity	Front	290	2.95	42
	Rear	280	2.85	41
Up to 75 kg load	Front	225	2.29	32
	Rear	280	2.85	41
Tire size	Front	130/70-13 63Q		
	Rear	130/60-13 60P		
Min. recommend tire center tread depth	Front	2.0mm		
	Rear	2.0mm		
Maximum weight capacity	150 kg			

UYARI

- Eğer lastik doğru hava basıncına sahip değilse, daha çabuk aşınacak ve ömrü kısalacaktır. Ayrıca havası düşük lastikler tutunmayı azaltacağı için kazaya sebep olabilir.
- Çok düşük lastik havası olması durumunda lastik janttan sıyrılmasına sebebiyet verebilir.
- Lastikleriniz kullandıkça aşınacaktır. Lastik diş derinliğiniz azaldığında değiştirmelisiniz. Yol, iklim ve kullanım koşullarına bağlı olarak lastik ömrünüz uzayıp, kısalabilir. Kullanıcının lastik basıncını ve diş derinliği düzenli kontrol etmesi gerekir. Diş derinliği düşük lastikler özellikle ıslakyüzeylerde tutunmayı azaltacaktır. Minimum diş derinliği ön lastik iç in 2.0 mm, arka lastik için 2.0 mm'dir. Bu tip durumlar kazalara sebep verebilmektedir.

7.7. Hava Filtresi

Kirli hava filtresi hava yakıt karışımının ideal oranını bozar ve yakıt tüketimini arttırır. Bu durum ayrıca egzoz emisyonunun artmasına da sebep olur. Hava filtresi düzenli olarak temizleyiniz.

- Hava filtresi süngerini kutusundan çıkartınız.
- Temizleme yağı ile temizleyiniz hava ile kurulayınız. (Temizlik için kesinlikle benzin kullanmayınız!)
- Temizleme yağından tamamen arındırıldığında tekrar plastik kutusuna koyunuz.
- Hava temizleyicisi selülozik süngerden yapılmıştır. Her 2.000 km'de bir kontrol edilip temizlenmesi gerekir.
- Temizliği bu husus için özel tasarlanmış deterjan solüsyon ile yapıp kurulamalısınız. Kullanım öncesi az miktarda yağ ile yağlayınız. Ayrıca bakım tablosunda belirtilen aralıklarda düzenli olarak değiştiriniz.

! DİKKAT

- Aracınız yağmurlu veya tozlu alanlarda kullanılıyorsa hava temizleme kâğıdını daha sık kontrol edip değiştirmelisiniz.
- Temizlik için kesinlikle benzin kullanmayınız.
- Değişim yapıldığında hava filtre elemanının doğru bir şekilde yerine oturduğundan emin olun. Hava filtresi olmadan araç asla çalıştırılmamalıdır. Aksi halde mekanik parçalar aşırı derece aşınabilir, ciddi derecede parça hasarına sebep olabilir.

7.8 Buji Kontrolü

Buji motorun önemli bir parçasıdır ve belli aralıklarla kontrol edilmelidir. Kirlenmiş veya elektrotları arasındaki mesafe olağandan yüksek olan bujiler ateşleme yapamaz.

Bujiyi periyodik olarak sökülmeli ve kontrol edilmelidir, Aksi takdirde oluşan ısı ve üzerinde birikecek maddeler bujinin bozulmasına ve erimesine sebebiyet verecektir.

Bujide elektrot aşınması veya aşırı karbon birikintisi olması durumunda bujinin değiştirilmesi gerekmektedir. Bujinin kontrolü ve değişim işlemleri için Volta Motor yetkili servislerinden destek almanız önerilmektedir.

- Buji temizleyicisi ile temizleyiniz.
- İki elektrot arası mesafe 0.7±0.1 mm olmalıdır. Bu mesafe aralığında olmasına dikkat ediniz.
- Lütfen fabrika tarafından önerilen ateşleme bujisini kullanınız.

DİKKAT

- Motoru durdurduktan sonra motorun soğumasını bekleyiniz. Motorun soğumadan bujilerin çıkarılması aracınıza zarar verebilir.
- Ateşleme bujisini önce eliniz ile yerleştiriniz daha sonra anahtar ile sıkınız.

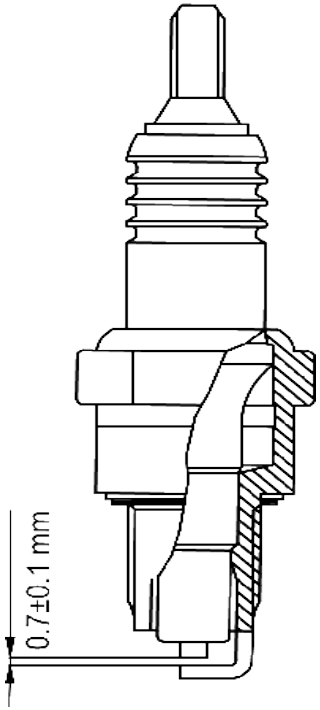

7.9. Gaz Kolunun Ayarlanması

Gaz kolunun çalışması her sürüş öncesinde kontrol edilmelidir. Ayrıca tel, periyodik bakım tablosunda belirtilen aralıklarda Volta Motor yetkili servisleri tarafından yağlanmalıdır.

- Gaz kolunun en alta ve en üste kolayca hareket edebildiğini kontrol ediniz.
- En yukarı pozisyondan ilk gaz tepkisi verdiği pozisyona kadar olan mesafe 2 ila 6 mm arasında olmalıdır. Bunu ayarlamak için sıkma somununu gevşetiniz, ayarlayıcıyı çeviriniz ve tekrar sıkınız.

7.10. Ateşleme Devre Sistemi

Ateşleme devre sistemini aşağıdaki adımları izleyerek kontrol edebilirsiniz. Herhangi bir sorun tespit etmeniz halinde sizlere en yakın yetkili servisimizle iletişime geçebilirsiniz.

- Anahtarı açık konuma getiriniz.
- Yan ayağı kaldırınız.
- Fren kolunu çekerek marşa basın.
- Yan ayağı indirin.
- Eğer motor duruyorsa; yan ayak sensöründe sorun bulunmamaktadır.

UYARI

- Ateşleme devre sistemini denerken motosikletiniz orta ayakta olmalıdır.

7.11. Bakım Aralığı

Aracınız sorunsuz çalışsa dahi belirli aralıklarla yetkili servislere gidip kontrol edilmelidir. Bu aralıklar kullanma kılavuzunda ileri sayfalarda detaylı olarak belirtilmiştir. Problem yaşamış veya kaza yapmış araçlar bakım aralığı beklenmeden doğrudan yetkili servise götürülmelidir. Bu tip durumlarda onarımlar kesinlikle orijinal parça ile yapılmalıdır.

Aracın, üretici onayı olan anlaşmalı servis istasyonları dışında bakım, onarım, modifiye veya herhangi bir performans artışı sağlayacak değişiklik yapılması ürünün garanti kapsamından çıkmasına yol açacaktır.

DİKKAT

- Aracınızı güvenli ve uzun ömürlü kılmak için lütfen modifiyeden uzak durunuz. Modifiye edilmiş araçlar sizin ve trafiğin güvenliğini tehlikeye atacaktır. Her zaman üretici tarafından onaylanmış parça kullanınız.

UYARI

- Yapacağınız bütün bakımlardan önce kişisel güvenliğiniz için motoru kapatıp aracı orta ayağa kaldırınız. Basit bir bakım olsa dahi motor kapalı ve araç orta ayakta olmadan bakımı gerçekleştirmeyiniz.
- Eğer araç 1 ay veya daha uzun bir süre kullanılmamışsa bir sonraki kullanım öncesinde yakıt, lastikler, akü gibi aşınması, paslanması muhtemel parçaları kontrol edip sürüşe başlayınız.

7.11. Periyodik Bakım

Periyodik bakımlar, yetkili Volta Motor servisleri tarafından yapılmalıdır.
İki bakım arası süre 6 ay veya 500 km (hangisi önce dolarsa) aşmamalıdır.
Bakım aralıklarına uyulmayan araçlar garanti kapsamı dışında kalacaktır.

RSX5

GARANTİ BAKIM KARTI PERİYODİK BAKIM TABLOSU

500 KM	3.000 KM	6.000 KM	9.000 KM	12.000 KM	15.000 KM
KAŞE Tarih:...../...../.....	KAŞE Tarih:...../...../.....	KAŞE Tarih:...../...../.....	KAŞE Tarih:...../...../.....	KAŞE Tarih:...../...../.....	KAŞE Tarih:...../...../.....
18.000 KM	**21.000 KM**	**24.000 KM**	**27.000 KM**	**30.000 KM**	**33.000 KM**
KAŞE Tarih:...../...../.....	KAŞE Tarih:...../...../.....	KAŞE Tarih:...../...../.....	KAŞE Tarih:...../...../.....	KAŞE Tarih:...../...../.....	KAŞE Tarih:...../...../.....

BENZİNLİ ARAÇLAR BAKIM TABLOSU

BENZİNLİ ARAÇLAR BAKIM TABLOSU			BAKIM YAPILACAK KİLOMETRE																	
PARÇA / SİSTEM ADI	PARÇA DEĞİŞİM İŞLEMLERİ*	DEĞİŞİM PERİYODU	500KM RODAJ	3.000 KM	6.000 KM	9.000 KM	12.000 KM	15.000 KM	18.000 KM	21.000 KM	24.000 KM	27.000 KM	30.000 KM	33.000 KM	36.000 KM	39.000 KM	42.000 KM	45.000 KM	6 Aylık Bakım **
Motor Yağı	Değişim.	3.000KM	●	●	●	●	●	●	●	●	●	●	●	●	●	●	●	●	●
Karter Tapa Pulu	Değişim.	3.000KM	●	●	●	●	●	●	●	●	●	●	●	●	●	●	●	●	●
Şanzıman Yağı	Değişim.	6.000KM			●		●		●		●		●		●		●		●
Şanzıman Tapa Pulu	Değişim.	6.000KM	●		●		●		●		●		●		●		●		●
O-ring (Motor yağı süzgeci)	Yağ süzgeci temizliği ve o-ring değişimi.	9.000KM	●			●			●			●			●			●	●
Hava Filtresi	Değişim.	9.000KM				●			●			●			●			●	
Üst Kapak Contası	Değişim.	3.000KM	●	●	●	●	●	●	●	●	●	●	●	●	●	●	●	●	●
Tahrik Kayışı	Değişim.	9.000KM				●			●			●			●			●	
Ön Varyatör	Aşınan parça değişimi. (Başalar+kaydırma yüzeyleri)	9.000KM				●			●			●			●			●	
Arka Debriyaj	Değişim.	15.000KM						●					●					●	
Buji	Değişim.	6.000KM			●		●		●		●		●		●		●		
PARÇA / SİSTEM ADI	GENEL BAKIM İŞLEMLERİ* (Kontrol, ayar, temizlik, yağlama, sıkma vb.)	BAKIM PERİYODU																	
Ön ve Arka Fren	Fren bağlantılarını kontrol edin. (Çalışması, hidrolik yağının seviyesini ve sistemde herhangi bir sızıntı olup olmadığını kontrol edin.)	3.000KM	●	●	●	●	●	●	●	●	●	●	●	●	●	●	●	●	●
	Fren hortumlarında çatlak, hasar olup olmadığını kontrol edin.	3.000KM	●	●	●	●	●	●	●	●	●	●	●	●	●	●	●	●	●
	Gerekiyorsa fren balatalarını değiştirin.	3.000KM	●	●	●	●	●	●	●	●	●	●	●	●	●	●	●	●	●
	Fren kolu boşluklarını kontrol edin. Gerekiyorsa ayarlayın.	3.000KM	●	●	●	●	●	●	●	●	●	●	●	●	●	●	●	●	●
	Fren sıvılerinin çalışmasını kontrol edin.	3.000KM	●	●	●	●	●	●	●	●	●	●	●	●	●	●	●	●	●
	Varsa ABS sensörü bağlantılarını kontrol edin, temizleyin.	3.000KM	●	●	●	●	●	●	●	●	●	●	●	●	●	●	●	●	●
	Fren teli çalışmasını kontrol edin, gerekiyorsa yağlayın.	3.000KM	●	●	●	●	●	●	●	●	●	●	●	●	●	●	●	●	●
	Fren disklerini kontrol edin.	3.000KM	●	●	●	●	●	●	●	●	●	●	●	●	●	●	●	●	●
Yakıt Hortumu	Yakıt hortumlarında çatlak, sızıntı olup olmadığını kontrol edin.	3.000KM	●	●	●	●	●	●	●	●	●	●	●	●	●	●	●	●	●
Bağlantı Elemanları	Motor, egzoz, fren merkezleri, kaçrıoya ait civata, somun, vida bağlantılarını kontrol edin, gevşek bağlantıları sıkın.	3.000KM	●	●	●	●	●	●	●	●	●	●	●	●	●	●	●	●	●
Aydınlatma Elemanları	Far, arka stop, sinyaller ve düğmelerin çalışmasını kontrol edin.	3.000KM	●	●	●	●	●	●	●	●	●	●	●	●	●	●	●	●	●
Enjeksiyon	Motor rölanti devrini kontrol edin.	3.000KM	●	●	●	●	●	●	●	●	●	●	●	●	●	●	●	●	●
Egzoz	Temizleyin.	6.000KM			●		●		●		●		●		●		●		
	Sızıntı olup olmadığını kontrol edin. Gerekiyorsa sıkın veya contalarını değiştirin.	3.000KM	●	●	●	●	●	●	●	●	●	●	●	●	●	●	●	●	●
Akü	Akü voltajını (Açın, gerekiyorsa tam şarj edin veya değiştirin.	3.000KM	●	●	●	●	●	●	●	●	●	●	●	●	●	●	●	●	●
	Kutup başlarının sıkılığını kontrol edin.	3.000KM	●	●	●	●	●	●	●	●	●	●	●	●	●	●	●	●	●
Lastikler	Lastik hava basıncını, lastiklerde hasar olup olmadığını ve diş derinliğini kontrol edin.	3.000KM	●	●	●	●	●	●	●	●	●	●	●	●	●	●	●	●	●
Jantlar	Salgı veya hasar olup olmadığını kontrol edin.	3.000KM	●	●	●	●	●	●	●	●	●	●	●	●	●	●	●	●	●
Tekerlek Rulmanları	Göbekte boşluk olmadığını ve tekerleklerin rahat döndüğünü kontrol edin.	3.000KM	●	●	●	●	●	●	●	●	●	●	●	●	●	●	●	●	●
Gidon Rulmanları	Gidon rulmanlarının aşırmış veya gevşek olup olmadığını kontrol edin. Gerekiyorsa yağlayın.	3.000KM	●	●	●	●	●	●	●	●	●	●	●	●	●	●	●	●	●
Ön Süspansiyon	Yaylanmasını kontrol edin. Amortisör iç borusunda çizik, hasar veya aşın yağlanma olup olmadığını kontrol edin.	3.000KM	●	●	●	●	●	●	●	●	●	●	●	●	●	●	●	●	●
Arka Süspansiyon	Çalışırken rahatsız edici bir ses çıkarmadığını ve yağ kaçağı olup olmadığını kontrol edin.	3.000KM	●	●	●	●	●	●	●	●	●	●	●	●	●	●	●	●	●
Gaz Kolu	Çalışmasını ve gaz kolu boşluğunu kontrol edin, gerekiyorsa ayarlayın.	3.000KM	●	●	●	●	●	●	●	●	●	●	●	●	●	●	●	●	●
	Gaz telinin çalışmasını kontrol edin, gerekiyorsa yağlayın.	3.000KM	●	●	●	●	●	●	●	●	●	●	●	●	●	●	●	●	●
Buji	Buji durumunu kontrol edin. Temizleyin ve gerekiyorsa buji boşluğunu ayarlayın.	3.000KM	●	●	●	●	●	●	●	●	●	●	●	●	●	●	●	●	●
	Buji piposunun yerine tam voturduğundan ve çatlaklık olmadığından emin olun.	3.000KM	●	●	●	●	●	●	●	●	●	●	●	●	●	●	●	●	●
Supap	Supap boşluğunu kontrol edin ve gerekiyorsa ayarlayın.	2.000KM	●	●	●	●	●	●	●	●	●	●	●	●	●	●	●	●	●
Motor Yağı	Yağ seviyesini ve motorda yağ sızıntısı olup olmadığını kontrol edin.	3.000KM	●	●	●	●	●	●	●	●	●	●	●	●	●	●	●	●	●
Motor Yağı Süzgeçi	Yağ süzgeçini temizleyin.	9.000KM	●			●			●			●			●			●	
Hava Filtresi	Temizleyin.	3.000KM	●	●	●	●	●	●	●	●	●	●	●	●	●	●	●	●	●
Yakıt Filtresi	Temizleyin.	9.000KM				●			●			●			●			●	●
Ön Varyatör	Baga ve kaydırıcı yüzeylerde aşınma olup olmadığını kontrol edin, gerekiyorsa değiştirin.	3.000KM	●	●	●	●	●	●	●	●	●	●	●	●	●	●	●	●	●
	Temizleyin.	3.000KM	●	●	●	●	●	●	●	●	●	●	●	●	●	●	●	●	●
Arka Debriyaj	Debriyaj balatasında aşınma olup olmadığını kontrol edin, gerekiyorsa değiştirin.	3.000KM	●	●	●	●	●	●	●	●	●	●	●	●	●	●	●	●	●
	Temizleyin.	3.000KM	●	●	●	●	●	●	●	●	●	●	●	●	●	●	●	●	●
Tahrik Kayışı	Tahrik kayışında çatlak veya aşınma olup olmadığını kontrol edin, gerekiyorsa değiştirin.	3.000KM	●	●	●	●	●	●	●	●	●	●	●	●	●	●	●	●	●

*Garanti süresi, garanti belgesi yönetmeliği uyarınca, malın tüketiciye teslim tarihinden itibaren başlar ve motosikletler ve ATV araçlar için 2 yıl veya 30.000km (hangisi önce dolarsa) ,diğer araçlar (e-bike, elektrikli kaykay, elektrikli motorlu bisiklet vb.) için 2 yıldır.

* Yukarıda değişim periyodu verilen parçalar çalışma süresi boyunca sürtünme, ısıl ve mekanik stress nedeniyle zamanla doğal olarak aşınmaktadır. Bu nedenle bakım kilometresi geldiğinde mutlaka değiştirilmesi önerilir. Değiştirilmeyen parçalar ve bu parçalardan kaynaklanan arızalar da garanti kapsamı içerisinde değerlendirilmez.

** İki bakım arası süre 6 ayı geçmemelidir. Km bazında bakım yapılmadıysa, 6 aylık bakım yapılmalıdır.

www.volta.com.tr

7.12. İlk Kullanım (Rodaj)

- Rodaj süresi içerisinde aracınızı zorlamayınız. Aracınızın rodaj süresi ilk bakıma kadar olan süredir.
- İlk kullanım, benzinli motosikletinizin parçalarının birbirine uyum aşamasıdır, bu aşamada lütfen benzinli motosikletinizi zorlamayınız.
- Motosikletinize ani gaz vermekten kesinlikle kaçınınız. Rodaj süresince gaz elciğini kesinlikle sonuna kadar çevirmeyiniz. Motor aksam parçaları, düşük devir hızlarında maksimum performansla birbirine uyum sağlar.
- Benzinli motosikletinizi çalıştırdıktan hemen sonra sürüşe başlamayınız. Motosiklet rölantide iken motor yağının motor aksam parçalarının tamamına ulaşması için bir süre bekleyiniz.
- Rodaj evresinde yük ve yolcu taşımayınız.

7.13. İlk Bakım

- İlk 500-1.000 km bakımı aracınız için önemlidir. İlk kullanım sonrasında motor parçaları artık birbirine alışmış bir şekildedir ve ilk bakım sırasında tüm cıvataların kontrolü ve motor yağının değiştirilmesi önerilir.
- İlk bakım ile motor ve motosiklet aksam parçaları birbiri ile uyumlu çalışmaya başlayacak ve kullanıma bağlı olarak parçalar birbirine oturacaktır, bu sebeple bütün aksam cıvata ve somunları sıkılacak, motor yağı yenisi ile değiştirilecektir.
- Aracınızın güvenilirliği doğru yapılmış ilk kullanıma ve ilk periyodik bakıma bağlıdır.

8. Depolama ve Tekrardan Kullanıma Alma

8.1. Araç Depolama

Motosikletiniz kısa süreli bir dönemde kullanılmayacaksa arıza ve aşınmalardan korumak için her zaman iyi havalandırılan serin, kuru bir yerde (kapalı bir oda veya garajda) ve gerektiğinde toza karşı gözenekli bir örtüyle muhafaza edin. Motosikleti örtmeden önce motorun ve egzoz sisteminin soğuk olduğundan emin olun.

DİKKAT

- Motosikletinizin iyi havalandırılmayan bir yerde tutmak veya ıslak örtü ile üzerini kapatmak neme ve paslanmaya neden olacaktır.
- Paslanmayı önlemek için motosikletinizi ıslak ve nemli malzemelerden direkt temasından ve kimyasal maddelerin bulunduğu veya saklandığı yerlerde muhafaza edilmemelidir.

Aracınızı kış ayları gibi dönemlerde uzun süre kullanmayacaksanız, arıza ve aşınmalardan korumak için bir takım önlemler almanız gerekmektedir.Ek olarak, depolamadan önce bir takım tamiratların yapılması daha iyi olacaktır.

- Motor yağını kontrol ediniz ve gerekiyorsa değiştiriniz.
- Enjeksiyon sisteminde bulunan bütün yakıtı boşaltınız. Pas sökücü yağ ile temizledikten sonra yakıt tankı kapağını sıkıca kapatınız. Tankı boşaltırken yanında sigara içmeyiniz ve ateşle oynamayınız.
- Ateşleme bujisini çıkarınız, bir kaşık kadar motor yağını silindirin içerisine dökünüz. Motoru lokma anahtar kullanarak birkaç tur çeviriniz. Yağ motor silindirini tam olarak kapladıktan sonra ateşleme bujisini yeniden kapatınız.
- Akünüzü çıkarınız. Doğrudan gün ışığı almayan bir yerde oda sıcaklığında saklayınız. (20-25°C idealdir.) Akünüzü her ay en az bir kere şarj ediniz.
- Yakıt deposunu paslanmadan ve yakıtı bozulmadan korumak için depoyu doldurun ve yakıt düzenleyicisi ekleyin.

- Aracınızı temizleyiniz. Durulayınız ve kurulayınız. Boyalı yüzeyleri koruyucu yağ ile kaplamanız boyanızın ömrünü uzatacak ilk günkü parlaklığını muhafaza etmesini sağlayacaktır.
- Aracınızın lastik basıncını ideal lastik basıncı seviyesine getiriniz. Orta ayağa kaldırıp ön ve arka tekerleklerin altına zeminden ayırmak için tahta koyunuz.
- İçine nem girmesini önlemek için egzoz borusunun ucunu plastik bir torbayla kapatın.
- Plastik veya kauçuk olmayan kuru bir örtü ile örtünüz. Hava sıcaklığının çok değişmediği saklama koşullarında depolamaya özen gösteriniz. Yüksek sıcaklık değişimi aracınızın birçok parçasının yorulmasına, bozulmasına, çatlamasına sebep olabilir.

UYARI

Motosikletinizi muhafaza etmeden önce onarım yapılması gerekiyorsa tüm onarımlar yapılmalı ve daha sonra yukarıda belirtilen adımlar takip edilirek araç depolanmaya alınmalıdır.

8.2. Aracı Tekrar Kullanıma Alma

- Aracınızın üzerinden örtüyü kaldırınız. Aracı temizleyiniz.
- Eğer 4 aydan daha uzun süre kullanmadıysanız motor yağını değiştiriniz.
- Akü sıvı seviyesini kontrol ediniz, eksikse tamamlayınız. Akünüzü bağlayınız.
- Yakıt tankını pas sökücü yağından arındırınız ve benzin ile doldurunuz.
- Sürüş öncesi talimatları tamamen gerçekleştirdikten sonra aracınızı çalıştırınız.
- İlk kullanımı trafiği kapalı alanda yapınız. Aracın tüm aksamlarının doğru ve tam performans çalıştığına emin olduktan sonra trafiğe çıkınız.
- Araç üzerindeki bütün yüklerin dengeli olarak yüklenmesi gerekir. Araç ağırlık merkezi hassasiyet ile ayarlanmıştır. Bu dengenin bozulması dengesizliğe hatta kazaya veya hasara sebep olacaktır.

- Arka taşıma demiri yalnızca hafif ürünleri taşımak için tasarlanmıştır. Lütfen ağır ürünler taşımayınız.
- Aracınızın taşıma kapasitesini hesaplarken taşıdığınız bütün yükleri toplayınız. Bu yükler sürücü, yolcu ve taşınan eşyaların tümüdür.
- Aşırı yüklü araç, kullanımı zorlaştıracak ve aracınızın ömrünü kısaltacaktır.
- Lütfen aracınızı teknik belgenizin izin verdiğinden daha fazla yüklemeyiniz.

8.3. Taşıma

Benzinli motosikletinizi taşırken kontağın kapalı olduğundan emin olunuz. Ön arka frenleri sıkınız. Aracınızın dıştan her hangi bir zarar görmesini engellemek için metal bir kafes üzerine karton kaplayarak güvenle taşıyabilirsiniz.

8.4. Bağlantı ve Montaj

Benzinli motosikletiniz monteli olarak sizlere teslim edilmektedir.

9. Teknik Özellikler

TEKNİK ÖZELLİKLER			
Parametreler			
Uzunluk	2050 mm	Azami Hız	90 km/sa
Genişlik	778 mm	Yakıt Tüketimi	3,1 L / 100 KM
Yükseklik	1128 mm	Yakıt Depo Kapasitesi	6.5 L
Dingil Mesafesi	1370 mm	Akü	12V 7 Ah
Ağırlık	121 kg	Ön Fren	245 MM HYDR. Disk Fren
Azami Taşıma Kapasitesi	150 kg	Arka Fren	220 MM HYDR. Disk Fren
Motor Hacmi	149,6 cm^3	Tırmanma Kapasitesi	%15
Azami Net Güç	8.7 PS	Oturma Konum Sayısı	2
Azami Net Tork	10.1 Nm	Lastik Değerleri	
Silindir Sayısı	1	1) Ön Lastik	
Silindir Düzeni	S	• Ebat ve Yük, Hız Endeksi	130/70-13 - 63Q 130/60-13 - 60P, 53L
Çap	57.4 mm	• Lastik Hava Basıncı	280kPa/40psi
Strok	57.8 mm	2) Arka Lastik	
Hacimsel Sıkılaştırma	9.2:1	• Ebat ve Yük, Hız Endeksi	130/70-13 - 63Q 130/60-13 - 60P, 53L
Aktarma Tipi	CVT	• Lastik Hava Basıncı	280kPa/40psi

10. Üretici Bilgisi

Volta marka aracınızın kullanım ömrü 10 yıl, azami tamir süresi ise 45 iş günüdür. Aracınızla ilgili herhangi bir sorunla karşılaşmanız durumunda www.volta.com. tr adresimizi ziyaret ederek yetkili servisler ve yedek parçalar ile ilgili bilgilere erişebilirsiniz.

Tüm yetkili servis istasyonu bilgilerine Bakanlık tarafından oluşturulan Servis Bilgi Sistemi'nden ulaşabilirsiniz.

VOLTA MOTOR SANAYİ VE TİCARET A.Ş.
Selamlar Köyü Selamlar Mevkii Gümüşova OSB 1. Sokak Blok No: 10
Gümüşova / DÜZCE / TÜRKİYE
Tel : 0850 222 28 65
info@volta.com.tr

VOLTA MOTOR SAN. VE TİC. A.Ş.
Adres: Yaka Mah. 401 Sok. No:19
Cumayeri/DÜZCE/TÜRKİYE
Tel : 0850 222 28 65
info@volta.com.tr

VOLTA MOTOR SERBEST BÖLGE
Tübitak Teknoloji Serbest Bölgesi Tübitak MAM Teknoloji Serbest Bölgesi
Barış SB. Mah. 5001 Sok. No: 3 A/B
Gebze / KOCAELİ / TÜRKİYE
Tel : 0850 222 28 65
info@volta.com.tr

ÜRETİCİ FİRMA			
Ünvan	Volta Motor Sanayi ve Tic. A.Ş.		
Adres	Selamlar Köyü Selamlar Mevkii Gümüşova OSB 1 Sokak Blok No: 10 Gümüşova/Düzce/ TÜRKİYE	Tübitak MAM Teknoloji Serbest Bölgesi Barış SB. Mah. 5001 Sok. No: 3 A/B Gebze/KOCAELİ	Volta Motor Cumayeri Fabrika Yaka Mah, 401. Sk No: 19, 81700 Yukarıavlayan/Cumayeri/Düzce
Telefon	+90 850 222 28 65	+90 850 222 28 65	+90 850 222 28 65
Fax	+90 850 222 28 65	+90 850 222 28 65	+90 850 222 28 65

Cinsi	Benzinli Motosiklet
Markası	REVOLT
Modeli	RSX5
Şasi No Teslim Tarihi ve Yeri	
Azami Tamir Süresi	45 İş günü
Garanti Süresi	2 YIL

Ünvan	
Adres	
Telefon	
Fax	
Fatura Tarihi ve Numarası	
Satış Tarihi	

Bu bölüm satıcı tarafından eksiksiz bir şekilde doldurulmalıdır. (KAŞE-İMZA)

Aşağıda yer alan QR kodunu okutarak size en yakın satış noktasını seçebilir ve iletişime geçebilirsiniz.

SATIŞ NOKTALARI

Aşağıda yer alan QR kodunu okutarak size en yakın servisi seçebilir ve iletişime geçebilirsiniz.

SERVİSLER

GARANTİ HAKKINDA BİLGİLENDİRME

GARANTİ SÜRESİ

1. Garanti süresi, garanti belgesi yönetmeliği uyarınca, malın tüketiciye teslim tarihinden itibaren başlar ve motosikletler ve ATV araçlar için 2 yıl veya 30.000km (hangisi önce dolarsa) ,diğer araçlar (e-bike, elektrikli kaykay, elektrikli motorlu bisiklet vb.) için 2 yıldır.
2. Garanti uygulaması sırasında değiştirilen malın garanti süresi, satın alınan malın kalan garanti süresi ile sınırlıdır.
3. Malın arızalanması durumunda, tamirde geçen süre garanti süresine eklenir.
4. Malın garanti süresi dışında, garanti belgesi ile satılması zorunlu olmayan bir parçasının servis istasyonu tarafından değiştirilmesi veya satılması durumunda, değişen veya satılan yedek parça için garanti süresi altı aydır.
6. Garanti, malın satış faturası tarihi itibariyle başlatılır.

GARANTİ KOŞULLARI VE MÜŞTERİ YÜKÜMLÜLÜKLERİ

1. Garantiden yararlanmak için garanti belgesi veya satış faturasının ibrazı gerekmektedir. Söz konusu belgeler garanti süresi boyunca saklanmalıdır.
2. Araçların bakımı araçla birlikte teslim edilen kullanma kılavuzunda belirtilen periyotlarda yetkili servislerde yapılmalıdır.
3. Araçların amacına uygun şekilde kullanılması ve kullanıcı kılavuzunda belirtilen günlük bakımlarının ve sürüş öncesi kontrollerinin yapılması.

GARANTİ KAPSAMI

1. Garanti, aracın bütün parçaları dahil olmak üzere fabrikasyon ve isçilik hataları sebebiyle çıkabilecek arızaların giderilmesi, tamiri mümkün olmayan parçaların değiştirilmesini kapsar.
2. Araçta veya parçalarında malzeme ve/veya imalat hatası olduğu durumda üretici parçayı onararak arızayı giderebilir. Parçanın yenisiyle değiştirilme mecburiyeti yoktur.
3. Garantisi, parçayı imal eden üreticisi tarafından sağlanan akü, lastik vb. parçaların arızalanması halinde üreticisinin hazırlayacağı rapor ile garanti işlemi yapılacak olup, arızaların giderilmesi için bu firmaların kendi servislerine de yönlendirme yapılabilir.

GARANTİ KAPSAMI DIŞINDA KALAN HUSUSLAR

1. Fatura veya garanti belgesi üzerinden herhangi bir tahribat yapıldığında, aracın üzerindeki orijinal seri numarası kaldırıldığında ya da tahrip edildiğinin tespitinde garanti geçersiz kılınır.
2. Yetkili servislere zamanında yaptırılmayan bakım ve onarımlar sebebiyle oluşan arızalar
3. Araçlara yetkisiz servislerce yapılan onarım ve müdahaleler sonucunda ortaya çıkan arızalar
4. Orijinal yedek parça kullanılmaması durumlarında oluşan arızalar
5. Aracın amaç dışında kullanılması sonucunda oluşan arızalar
6. Arızalı parçanın üzerinde herhangi bir tadilat veya müdahale olması durumunda
7. Kirli ya da uygun olmayan yakıt sebebiyle oluşan motor, yakıt pompası ve enjeksiyon arızaları
8. Kullanım kılavuzunda belirtilen konulara aykırı davranılması sebebiyle oluşan arızalar
9. Kaza veya hatalı kullanım sonucunda gerekecek tamirat ve bakım işlemleri
10. Aşırı yükleme veya anormal kullanım sebebiyle aracın ekonomik ömrünün tamamlanması veya kısalmasına neden olunması
11. Kullanıcı kılavuzunda belirtilen şekilde günlük bakımlarının ve sürüş öncesi kontrollerin yapılmaması durumunda oluşacak arızalar
12. Lastik havalarının düzenli olarak ölçülmemesi nedeniyle meydana gelen arızalar
13. Sıvı seviyelerinin (Motor yağı, hidrolik fren yağı, şanzıman yağı) kontrol edilmemesi neticesinde ortaya çıkan arızalar
14. Gösterge panelindeki uyarı ve ikazlara uyulmaması nedeniyle oluşan arızalar
15. Servis hizmeti tamamlanmadan servisten alınan araçlar veya arızalı olduğu bilinen araçların kullanılması sebebiyle meydana gelen kazalar
16. Tekerlek balansı, supap ayarı, fren ayarı gibi motor kullanıldıkça belli bir süre sonra ayar gerektiren parçalar ve bu sebeple ortaya çıkabilecek isçilik ve malzeme masrafları
17. Yüksek basınçlı yıkama neticesinde parçaların su alması
18. Araçların teknik belgelerinde belirtilen maksimum taşıma kapasitelerinin üzerinde kullanılması sonucu aks, diferansiyel, şanzıman, motor, jant, amortisör, şasi gibi parçaların aşınması, kırılması veya bozulması
19. Araç üzerinde yapılan modifikasyonlar sebebiyle ortaya çıkan arızalar
20. Elektronik parçalara sıvı teması nedeniyle ortaya çıkan arızalar
21. Yangın, sel, su basması ve yıldırım düşmesi gibi doğal afetler sonucu meydana gelecek hasar ve arızalar
22. Kullanıcıya teslimden sonra nakliye, yükleme, boşaltma esnasında araçta meydana gelen hasarlar
23. Aracın hız limitlerinin üzerinde uzun süre kullanılması nedeniyle ortaya çıkan arızalar
24. Kullanım koşullarına bağlı doğal olarak aşınan ve periyodik bakımlarda değiştirilmesi öngörülen filtre, kayış, motor yağı, şanzıman yağı, o-ring, conta, fren balataları, sigorta, ampul gibi sarf malzemeler
25. Belli bir kullanım ömrü olan ve periyodik bakım tablolarında zamanı geldiğinde değiştirilmesi tavsiye edilen ön varyatör, arka debriyaj, buji gibi parçaların değiştirilme zamanlarının geçmesi durumunda bu parçalarda ortaya çıkan arızalar
26. Akülerin aşırı şarj nedeniyle şişmesi veya şarj kurallarına uyulmaması sebebiyle sülfatlaşması

www.volta.com.tr

0380 731 25 25 0380 731 25 35
info@volta.com.tr

VOLTA MOTOR SAN.TİC.AŞ
Merkez Mah. 20. Sokak No:11/1
Gümüşova / DÜZCE

GARANTİ KAPSAMI DIŞINDA KALAN HUSUSLAR

1. Fatura veya garanti belgesi üzerinden herhangi bir tahribat yapıldığında, aracın üzerindeki orijinal seri numarası --- kaldırıldığında ya da tahrip edildiğinin tespitinde garanti geçersiz kılınır.
2. Yetkili servislere zamanında yaptırılmayan periyodik bakım ve onarımlar sebebiyle oluşan arızalar
3. Araçlara yetkisiz servislerce yapılan onarım ve müdahaleler sonucunda ortaya çıkan arızalar
4. Orijinal yedek parça kullanılmaması durumlarında oluşan arızalar
5. Aracın amacı dışında kullanılması sonucunda oluşan arızalar
6. Arızalı parçanın üzerinde herhangi bir tadilat veya müdahale olması durumunda
7. Kullanım kılavuzunda belirtilen konulara aykırı davranılması sebebiyle oluşan arızalar
8. Kaza veya hatalı kullanım sonucunda gerekecek tamirat ve bakım işlemleri
9. Aşırı yükleme veya anormal kullanım sebebiyle aracın ekonomik ömrünün tamamlanması veya kısalmasına neden olunması
10. Kullanıcı kılavuzunda belirtilen günlük bakımlarının ve sürüş öncesi kontrollerin yapılmamasıyla oluşabilecek arızalar
11. Lastik havalarının düzenli olarak ölçülmemesi nedeniyle oluşabilecek arızalar
12. Ücretli periyodik bakımlardan herhangi birisinin yetkili servislerde ve zamanında (bakım kartında belirtilen dönem aralıklarında) yaptırılmaması.
13. Gösterge panelindeki uyarı ve ikazlara uyulmaması nedeniyle oluşan arızalar
14. Servis hizmeti tamamlanmadan servisten alınan araçlar veya arızalı olduğu bilinen araçların kullanılması sebebiyle meydana gelen kazalar
15. Yüksek basınçlı yıkama neticesinde parçaların su alması
16. Araçların teknik belgelerinde belirtilen maksimum taşıma kapasitelerinin üzerinde kullanılması sonucu oluşabilecek arızalar
17. Araç üzerinde yapılan modifikasyonlar sebebiyle ortaya çıkan arızalar
18. Elektronik parçalara sıvı teması nedeniyle ortaya çıkan arızalar
19. Yangın, sel, su basması ve yıldırım düşmesi gibi doğal afetler sonucu meydana gelecek hasar ve arızalar
20. Kullanıcıya teslimden sonra nakliye, yükleme, boşaltma esnasında araçta meydana gelen hasarlar
21. Kullanım koşullarına bağlı doğal olarak aşınan ve periyodik bakımlarda değiştirilmesi öngörülen yağ, sigortalar, frenler, ampuller, kablolar, rulmanlar gibi sarf malzemeler
22. Bataryanın aşırı şarj nedeniyle şişmesi veya şarj kurallarına uyulmaması sebebiyle sülfatlaşması
23. Garanti süresi içerisinde arızaların garanti kapsamında giderilmesi için garanti belgesi ve kullanım kılavuzu ile birlikte yetkili servislere başvurulmalıdır.

GARANTİ KAPSAMI DIŞINDA KALAN UYGULAMALAR:

- Bakımlarda yapılması gereken işler; Kontrol, ayar yapma, sıkma, temizleme vb. işlemler garanti kapsamı dışında yetkili servisler tarafından ücretli olarak yapılmaktadır.
- Ücretli bakımda değiştirilebilecek parçalar; Buji, yağ ve hava filtreleri, sigortalar, frenler, ampuller, kablolar, rulmanlar, gibi zamanla aşınması doğal olan parçalar ücretli şekilde yapılacak,giderilecek veya değiştirilecektir.
- Aracın arızalı yerden alınıp başka bir araç ile götürülmesi, zaman kaybı, gelir kaybı gibi ortaya çıkan durumlar da garanti kapsamı dışındadır.

AŞAĞIDAKİ DURUMLARDA MAMÜL GARANTİ KAPSAMI DIŞINDADIR

1. Orijinal olmayan yedek parçaların kullanılması veya parçalar için uygun olmayan yağların kullanılması sonucu ortaya çıkan arızalar.
2. Aracın amaca uygun olmayan şekilde kötü kullanılması ve bu kötü kullanımdan dolayı meydana gelen arızalar.
3. Araca azami taşıma sınırının üzerinde aşırı yük konulması.
4. Distribütör / Üretici firma ve yetkili kuruluşlardan yazılı izin alınmadan araç üzerinde değişiklik yapılması.
5. Aracın spor müsabakalarında kullanılması.
6. Aracın arızalanması durumunda kullanıcı tarafından veya yetkili olmayan tamirciler tarafından sökülmesi ve tamir edilmesi.
7. Ücretli periyodik bakımlardan herhangi birisinin yetkili servislerde ve zamanında (bakım kartında belirtilen dönem aralıklarında) yaptırılmaması.
8. Kullanma kılavuzunda belirtilen önerilere aykırı kullanım sebebi ile oluşacak arızalar.
9. Üretici / ithalatçı kontrolü dışındaki faktörler ile oluşan hasarlar;
   - Hırsızlık, ayaklanma, yangın, çarpışma v.b. kazalar
   - Asit yağmuru, çevreden kaynaklanan yüzey korozyonu, paslanmalar (v.b.)
   - Dolu, fırtına, sel, şimşek ve diğer tabii afetler
   - Kozmetik şartlar, boyadaki çizikler.
10. Garanti süresi içerisinde arızaların garanti kapsamında giderilmesi için garanti belgesi ve kullanım kılavuzu ile birlikte yetkili servis istasyonlarımıza başvurulmalıdır.

11. Son Kontrol

Teslimat Öncesi Yapılması Gereken Kontroller

1. Elektrik devresinde kısa devre yok
2. Araç nakliye hasarı yok
3. Akü şarjı yapıldı / tamam
4. Jant/Tekerlek hareketleri normal, balans yok
5. Şasi Motor numarası kontrol edildi
6. Motor yağ seviyesi normal
7. Lastik hava basınçları normal
8. Motor tespit cıvataları sıkılmış
9. Gaz teli ayarı normal
10. Gaz Kelebek Gövde Cıvataları sıkılmış
11. Motor çalışması normal
12. Yatak ve dişli sesi / uğultusu yok
13. Far kumandaları normal
14. Far, park aydınlatmaları tamam
15. Arka aydınlatma, stop lambaları tamam
16. Yakıt göstergesi çalışıyor
17. Yağ uyarı lambası uygun
18. Sinyaller (Flaşörler) çalışıyor
19. Kumanda düğmeleri çalışıyor
20. Marş düğmesi çalışıyor

ARAÇ SAHİBİ

AD SOYAD
TELEFON
İMZA

Yol Testi

21. Araç çekişi iyi
22. Gidişte balans, çekme yok
23. Fren kontrolleri yapıldı
24. Sarsıntı ve titreşim normal
25. Hız/Devir göstergeleri çalışıyor

Son kullanıcıya anlatılması gerekenler

Lütfen Aşağıdaki kutucukları işaretleyin.

A. Motosiklet sahibine motorun nasıl çalıştırılacağı anlatıldı mı?
B. Motosiklet sahibine kullanılacak yakıt tipi bilgilendirmesi yapıldı mı?
C. Motosiklet sahibine garanti bilgilendirmesi ve yapması gerekenler anlatıldı mı?
D. Motosiklet sahibine rodaj (500 km) süresinde üst devirlerde ürünü zorlamaması gerektiği anlatıldı mı?
E. Motosiklet bakım km'si gelmese bile 6 ayda bir motor yağının değişmesi gerektiği anlatıldı mı?
F. Her 1.000kmde motor yağının kontrol edilmesi gerektiği anlatıldı mı?
G. Motosiklet sahibine kullanma kılavuzu içeriği ve kılavuzu okuması gerektiği anlatıldı mı?

ARAÇ SAHİBİ

AD SOYAD
TELEFON
İMZA

NOTLAR

NOTLAR

RSX5

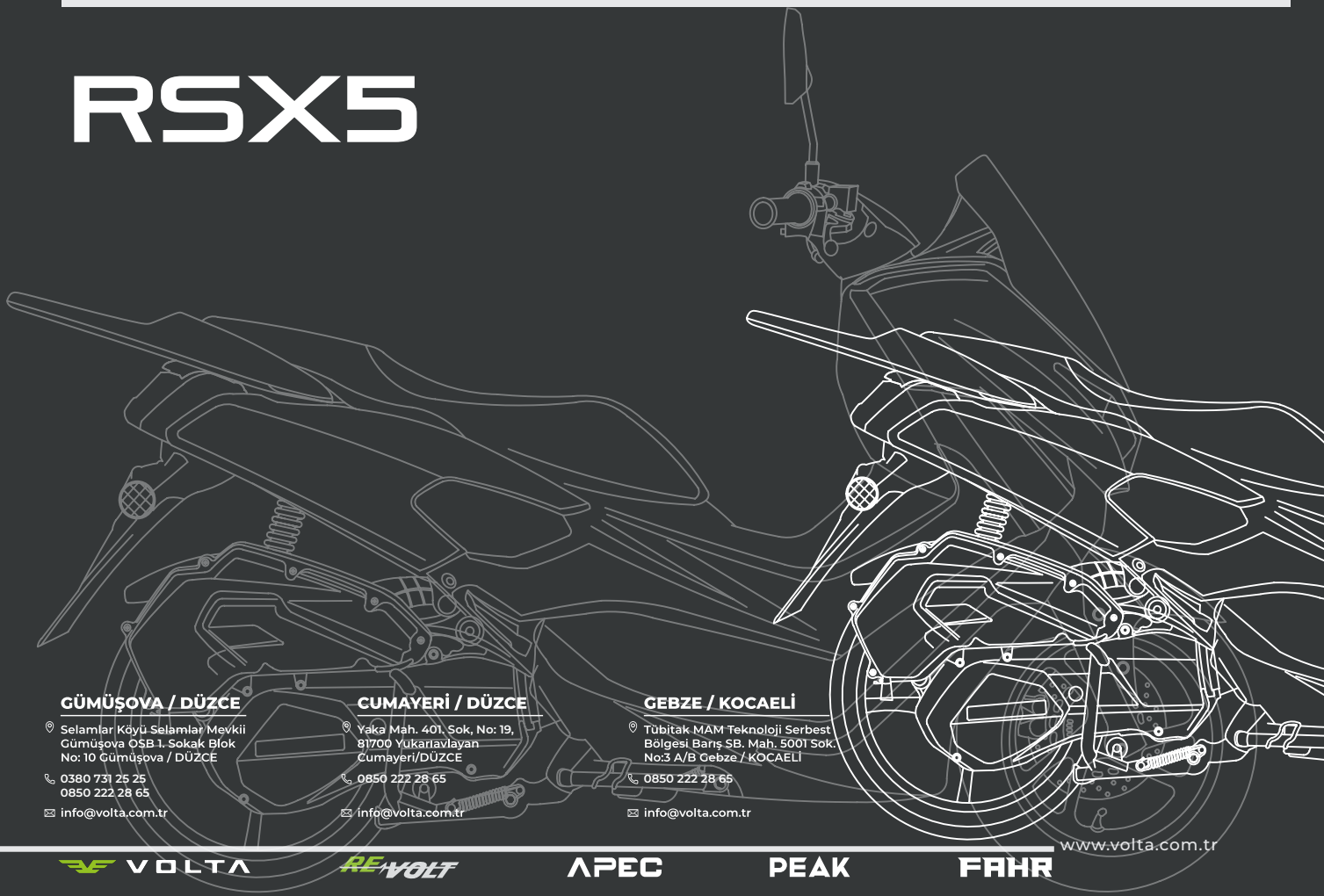

GÜMÜŞOVA / DÜZCE

Selamlar Köyü Selamlar Mevkii
Gümüşova OSB 1. Sokak Blok
No: 10 Gümüşova / DÜZCE

0380 731 25 25
0850 222 28 65

info@volta.com.tr

CUMAYERİ / DÜZCE

Yaka Mah. 401. Sok, No: 19,
81700 Yukarıavlayan
Cumayeri/DÜZCE

0850 222 28 65

info@volta.com.tr

GEBZE / KOCAELİ

Tübitak MAM Teknoloji Serbest
Bölgesi Barış SB. Mah. 5001 Sok.
No:3 A/B Gebze / KOCAELİ

0850 222 28 65

info@volta.com.tr

www.volta.com.tr

VOLTA REVOLT APEC PEAK FAHR