VOLTA

ELEKTRİKLİ ÇOCUK ARAZI ARACI

KULLANIM KILAVUZU

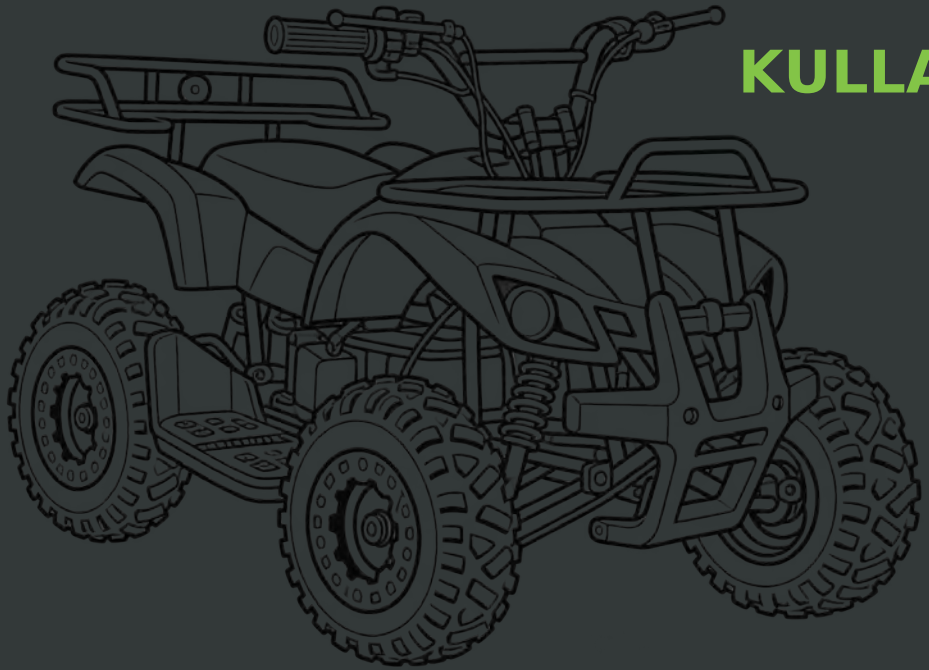

VKX5

Kullanımdan önce kılavuzun tamamını okuyunuz.

www.volta.com.tr

ÖN SÖZ

Volta VKX5 Elektrikli Çocuk Arazi Aracı modelini tercih ettiğiniz için teşekkür ederiz. Bu kılavuz, yetişkin gözetmenlerin ve çocuk sürücülerin ürünü tanımasını; güvenli kullanım, şarj, bakım ve saklama işlemlerinin doğru yapılmasını sağlamak amacıyla hazırlanmıştır.

VKX5, dört tekerlekli, tek çocuk sürücünün kullanımına yönelik elektrikli ATV'dir. Araç trafiğe açık yollar için tasarlanmamıştır. Yetişkin, bu kılavuzu ilk kullanımdan önce okuyup gerekli talimatları çocuğa açıklamalı, parkuru ve aracı her kullanım öncesinde kontrol etmelidir.

Önemli kullanım bilgileri

- Yalnızca erişimi kontrol edilen, trafiğe kapalı ve kullanımı izinli alanlarda kullanınız
- Sürücü her zaman uygun kask ve kişisel koruyucu ekipman kullanmalıdır
- Araç yalnızca tek çocuk sürücü içindir; yolcu veya yük taşımayınız
- Azami taşıma kapasitesi 60 kg'dır. Sürücünün ve üstündeki ekipmanın toplam kütlesini dikkate alınız
- Beyan edilen azami hız 20 km/sa'tir. Bu değer çocuk için önerilen veya güvenli sürüş hızı anlamına gelmez

UYARI / DİKKAT *Aracın güvenli kullanımından yetişkin gözetmen sorumludur. Bir kullanım koşulu veya kumanda doğrulanamıyorsa sürüşe başlamayınız.*

İÇİNDEKİLER

2 ÖNSÖZ

4 ELEKTİRİKLİ ARAÇLARA GİRİŞ

5 KULLANIM ÖNCESİ BİLGİLENDİRMELER

7 TANIMLAR VE SEMBOLLER

10 GÜVENLİK BİLGİLENDİRMELERİ

12 GENEL GÖRÜNÜM

13 ÇALIŞTIRMA VE KULLANMA

15 BATARYA VE ŞARJ

17 BAKIM VE KONTROL

19 DEPOLAMA VE YENİDEN KULLANIMA ALMA

20 TEKNİK ÖZELLİKLER

21 ÜRETİCİ BİLGİSİ

23 GARANTİ HAKKINDA BİLGİLENDİRME

25 SON KONTROL

1. ELEKTRİKLİ ARAÇLARA GİRİŞ

1.1. ÜRÜNÜN AMACI

VKX5; 48 V / 12 Ah kurşun-asit batarya grubu, 500 W elektrik motoru, 19 Nm motor torku ve orta tahrikli motor/zincir dişli aktarma yapısı ile çalışan dört tekerlekli elektrikli çocuk arazi aracıdır. Araçta benzinli motor bulunmaz; yakıt veya motor yağı ilavesi yapılmaz.

1.2. KULLANIM ALANI

Aracı yalnızca yetişkinin denetleyebildiği, trafiğe kapalı ve kullanımına izin verilen kontrollü alanlarda kullanınız. Karayolları, kaldırımlar, bisiklet yolları, halka açık yaya alanları, kontrolsüz otoparklar ve benzeri yerlerde kullanmayınız. Özel mülk olması tek başına bir alanın güvenli olduğunu göstermez.

1.3. ÜRÜN KİMLİĞİ

Teslimde şasi numarasını (VIN) ve şasi plakasındaki model ve üretim yılı bilgilerini kaydediniz. Şasi numarası gövdenin sol tarafında lazerle işlenmiştir; şasi plakası/etiketi sağ taraftadır. Numaraları silmeyiniz, tahrif etmeyiniz veya üzerini kapatmayınız.

1.4. AMAÇ DIŞI KULLANIM VE KALAN RİSKLER

- İkinci çocuk bindirilmesi veya aracın çekme/taşıma amacıyla kullanılması
- Yarış, sıçrama, tek taraflı teker kaldırma, dik eğim veya akrobasi denemeleri
- Koruyucu ekipmansız, yetişkinsiz veya görüşün kısıtlı olduğu ortamda sürüş
- Fren, direksiyon, lastik, zincir veya elektrik arızasına rağmen sürüşün sürdürülmesi
- Hız sınırı, elektrik tesisatı veya güvenlik donanımlarının değiştirilmesi

UYARI / DİKKAT Dört tekerlekli yapısı devrilme riskini ortadan kaldırmaz. Ani dönüş, hız, engebeli zemin ve hatalı ağırlık aktarımı araç hâkimiyetini kaybettirebilir.

2. KULLANIM ÖNCESİ BİLGİLENDİRMELER

2.1. YETİŞKİN GÖZETMENİN SORUMLULUĞU

- Çocuğun direksiyona, gaz ve fren kumandalarına güvenle eriştiğini ve dur komutunu uyguladığını doğrulayınız.
- Sürücüyü sürekli görüş alanında tutunuz; denetimi başka bir çocuğa bırakmayınız.
- Parkuru sürüşten önce yürüyerek inceleyiniz. Çukur, taş, eğim, su, kablo, ip ve seyirci gibi riskleri gideriniz.
- Yorgun, kaygılı veya dikkatini veremeyen çocuğun aracı kullanmasına izin vermeyiniz.
- Sürüş bitiminde sistemi kapatınız; mevcutsa anahtarı çıkarıp çocukların erişemeyeceği yerde saklayınız.

2.2. KORUYUCU EKİPMAN

Çocuğun başına uygun motosiklet kullanımına elverişli kask; gözlük, eldiven, dizlik, dirseklik, uzun kollu koruyucu giysi ve bileği kavrayan kapalı ayakkabı kullanınız. Bol kıyafetler, bağcıklar ve uzun saçlar tekerleklerden ve zincir aktarımından uzak tutulmalıdır.

Ekipman	Kontrol
Kask	Baş ölçüsüne uygun; çene kayışı doğru bağlı ve görüş açık.
Göz koruması	Temiz ve buğusuz; görüşü engellemiyor.
Eldiven / koruyucular	Kumandaları kullanmayı engellemiyor, kaymıyor.
Ayakkabı / kıyafet	Ayak platformlarında güvenli basış; sarkan parça yok.

2.3. HER SÜRÜŞ ÖNCESİ KONTROL

Kontrol	Kabul koşulu
Fren sistemi	Ön ve arka frenler yeterli tutuyor; kol/pedal normal konumuna dönüyor.
Gaz kumandası	Bırakıldığında ilk konumuna dönüyor; takılma yok.
Direksiyon	Sağ ve sola sorunsuz dönüyor; boşluk veya sertleşme yok.
Lastik / tekerlek	Kesik, çatlak, aşınma, gevşek bağlantı veya anormal basınç yok.
Zincir / aktarma	Koruma elemanları yerinde; görünür yabancı cisim ve hasar yok.
Batarya / kablolar	Koku, sızıntı, anormal ısı, ezilme veya açık bağlantı yok.
Alan / sürücü	Parkur boş ve uygun; koruyucular tam; yetişkin hazır.

2.4. KULLANIM ALANINI HAZIRLAMA

İlk eğitim için geniş, düz, kuru ve iyi tutunan zemin seçiniz. Keskin virajlardan, hendeklerden, basamaklardan, dik yamaçlardan ve devrilme riskini artıracak yanal eğimlerden uzak durunuz. Seyircileri güvenli alanın dışında tutunuz; yağış, sis veya karanlıkta sürüş yapmayınız.





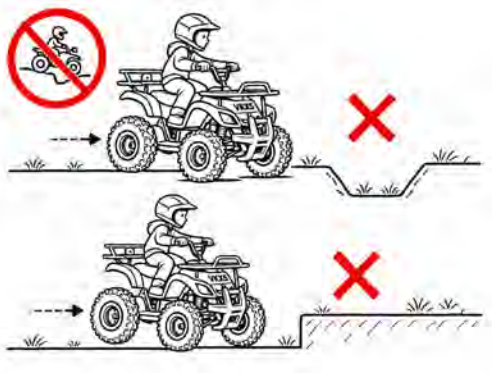

3. TANIMLAR, SEMBOLLER VE ETİKETLER

İşaret / ifade	Anlamı
UYARI	Ciddi yaralanma veya ölüm tehlikesi; sürüşü/işlemi durdurunuz.
DİKKAT	Yaralanma veya ekipman hasarı ihtimali; önlem alınız.
DISC	Sıcak veya hareketli fren diski; dokunmayınız.
HIGH VOLTAGE	Elektrik tehlikesi; bağlantıları açmayınız.
OVERLOAD	Aşırı yük veya birden fazla kişiyle kullanım yasaktır.
MAX MASS	Azami taşıma kapasitesi: 60 kg.
MAX CHARGE TIME	Etikette belirtilen azami şarj süresi: 10 saat.
USER MANUAL / QR	Kullanım kılavuzunu okumaya yönlendirir.

3.1. MODEL ÜZERİNDEKİ ETİKETLER

VKX5'in resmî etiket yerleşim belgesinde dokuz etiket grubu tanımlanmıştır. Ön ve arka fren disklerine ilişkin uyarılar, şarj alanı uyarısı, aşırı yük piktogramı, 60 kg kapasite etiketi, kullanım talimatı ve QR bağlantısı yerlerini korumalıdır.

UYARI / DİKKAT *Etiketleri sökmeyiniz; okunmayan veya hasarlı etiketleri uygun yeni etiketle değiştirmek için yetkili servise başvurunuz.*

	Etiket Görseli	Etiket Bilgisi
1		**TURKEY-QUALITY** Ortak Etiket Kaliteden Onay Almış Her Araçta Kullanılır.
2		**QR - USER MANUAL** Ortak Etiket Modele Özeldir.
3		**DISC** **4** Adet Kullanılır. Ön ve Arka Disklerin Çevresine Yapıştırılır.
4		**WARNING** Modele Özeldir. Görünür ve Dikkat Çekici Bir Yere Yapıştırılır.
5	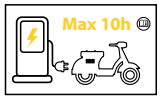	**MAX CHARGE TIME** Max Şarj Süresi 10 Saat Olan Elektrikli Araçlarda Kullanılır.
6		**HIGH VOLTAGE** Şarj Soket Kapağına veya Çevresine Yapıştırılır.
7		**OVERLOAD** Uyarı Piktogramı.

8	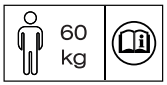	**MAX MASS** Modele Özeldir.
9	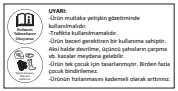	**INSTRUCTION** Modele Özeldir. Görünür ve Dikkat Çekici Bir Yere Yapıştırılır.

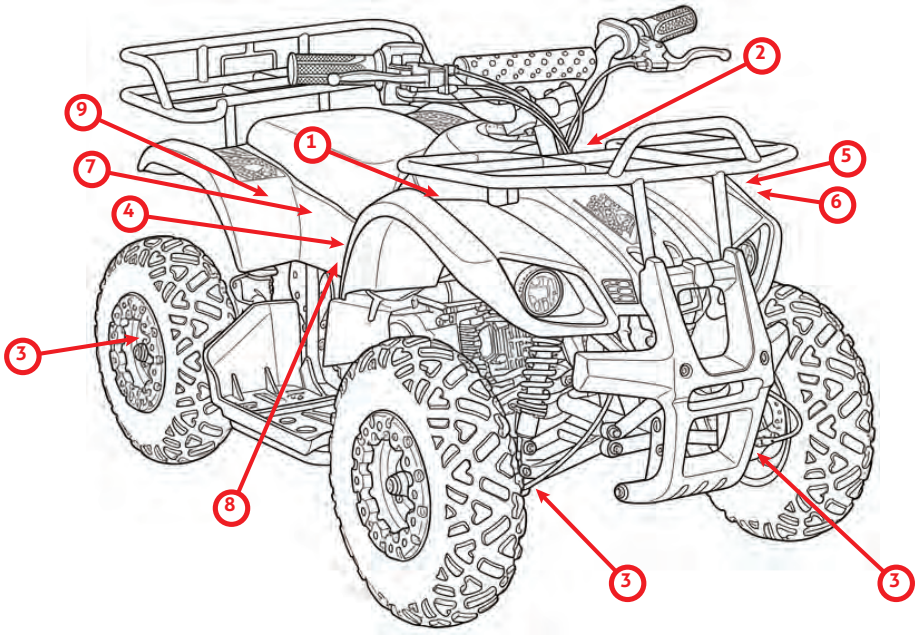

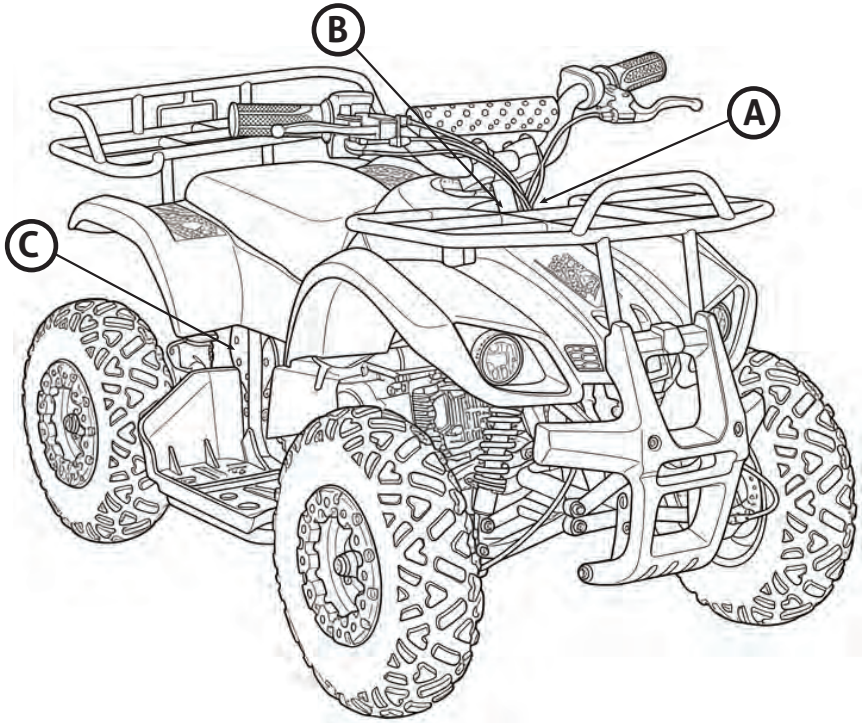

ŞASİ NUMARASI

VIN: NPPKVGM5?????????

Lazer makinesi ile belirtilen konuma kazınır.

ŞASİ PLAKASI/ETİKETİ

VOLTA MOTOR SAN. VE TIC. A.S.

Model	:VKX5	Engine Power	:500 W
Type	:KIDS ATV	Product Year	:2026
Serial No	:NPPKVGM5?????????	Weight	:48 kg
Max Speed	:20 km/sa	Max Load Capacity	:60 kg

Adres: Merkez Mah. 20.Sok. Sk No:11 İç Kapı No:1 Gümüşova/Düzce

2006/42/EC 2014/30/EU

Etiket Olarak Belirtilen Konuma Yapıştırılır.

MOTOR NUMARASI

Motor Numarası Sabiti, Belirtilen Konumda Yazan Motor Numarası ile Aynı Olmalıdır.

4. GÜVENLİK BİLGİLENDİRMELERİ

4.1. KULLANIM SINIRLARI

- Ürün tek çocuk sürücü için tasarlanmıştır; hiçbir koşulda yolcu taşımayınız.
- Çocuk araca binmeden önce tüm kontrolleri yetişkin tarafından yapılmalıdır.
- Hızlanmayı yavaş ve kademeli yapınız; ani gaz, fren ve keskin dönüşlerden kaçınınız.
- İnişler, dik yokuşlar, yan eğimler, kum/çamur ve gevşek taşlı zeminlerde sürüş yaptırmayınız.
- Sürüş sırasında iki el gidonda, iki ayak ayak platformunda kalmalıdır.
- Hareketli zincire, dişliye, tekerleklere veya fren disklerine yaklaşmayınız.

4.2. HIZ, DÖNÜŞ VE DEVRİLME RİSKİ

VKX5'in teknik azami hızı 20 km/sa'tir. Başlangıçta en düşük hız ayarını kullanınız (kumandanın kademeleri araç üzerinde doğrulandıktan sonra). Dönüşlere girmeden önce hızı azaltınız. Direksiyonu ani kırmayınız; gövdeyi yön değişimine uygun dengede tutunuz. 16° yokuş kalkış kabiliyeti bir performans verisidir, çocuklar için güvenli sürüş eğimi değildir.

4.3. ELEKTRİK VE AKTARMA GÜVENLİĞİ

Motor sessiz çalışabileceğinden sistem açıkken araç harekete hazır kabul edilmelidir. Zincir, dişli, motor, batarya ve kumanda sistemini koruyucu kapaklar sökülmüşken kullanmayınız. Elektrik konektörlerine metal cisim sokmayınız; emniyet donanımlarını devre dışı bırakmayınız. Şarjı yalnızca yetişkin gerçekleştirmelidir.

4.4. ACİL DURUM PROSEDÜRÜ

Gazı tamamen bırakınız; direksiyonu mümkün olduğunca düz tutarak frenleri kontrollü uygulayınız. Araç durduğunda sistemi kapatınız. Yaralanma varsa acil yardım çağırınız. Bataryadan duman, yoğun koku veya alev geliyorsa uzaklaşınız, çevreyi boşaltınız ve 112'yi arayınız. Hasarlı bataryaya dokunmayınız.

4.5. SÜRÜŞÜ DURDURMAYI GEREKTİREN DURUMLAR

Belirti	Yapılacak işlem
Gaz geri dönmüyor	Kullanmayınız; sistemi kapatıp yetkili servise başvurunuz.
Fren zayıf veya sesli	Sürüşü hemen durdurunuz, onarım için servis isteyiniz.
Araç bir tarafa çekiyor	Direksiyon, lastik ve bağlantı kontrolü yaptırınız.
Zincirden anormal ses geliyor	Sistemi kapatınız; zincire müdahale etmeden servise başvurunuz.
Koku, duman, sızıntı	Şarj etmeyiniz veya kullanmayınız; güvenli mesafeye çekiliniz.
Gözetmen parkuru göremiyor	Sürüşü sonlandırınız.









5. GENEL GÖRÜNÜM

Görünen ana bileşenler

1. Gidon / fren kumandaları
2. Ön taşıyıcı
3. Arka taşıyıcı
4. Sele
5. Ön far / gövde
6. Ön koruma demiri
7. Ön süspansiyon
8. Ayak platformu
9. Ön ve arka lastikler
10. Gövde kaplamaları



6. ÇALIŞTIRMA VE KULLANIM

6.1. İLK TESLİM HAZIRLIĞI

- Aracın montaj, fren, direksiyon, zincir koruması ve elektrik kontrolü yetkili servis tarafından tamamlanmalıdır.
- Teslimde gazın geri dönüşü, frenlerin tutması ve varsa hız sınırlama işlevi doğrulanmalıdır.
- Şarj cihazının batarya türü, çıkış değerleri ve bağlantı polaritesi onaylanmış olmalıdır.
- Yetişkin, çocuğa aracı kapalıyken gaz verme, frenleme ve durma talimatlarını göstermelidir.

6.2. ÇALIŞTIRMADAN ÖNCE

Şarj cihazını tamamen ayırınız ve şarj portu kapağını kapatınız. Aracı düz zemine yerleştiriniz. Sürücünün kask ve koruyucularını kontrol ediniz. Gaz kumandası ilk konumunda olmalı; yönlendirme ve fren sistemleri sorunsuz çalışmalıdır. Alanın boş olduğunu doğrulayınız.

6.3. HAREKETE BAŞLAMA VE DURMA

- Yetişkin parkurun güvenli olduğunu teyit eder.
- Mevcutsa hız kademe seçicisini en düşük konuma getirir.
- Gaz kumandasına dokunmadan güç sistemini açar.
- Çocuk seleye oturur, iki ayağını platformlara yerleştirir ve gidonu iki elle tutar.
- Gazı küçük hareketlerle kademeli uygular; düşük hızda düz hatta ilerler.
- Durmak için gazı bırakır ve onaylı fren kumandalarıyla kademeli şekilde yavaşlar.
- Tam duruş sonrası sistem kapatılır; mevcutsa anahtar çıkarılır.

UYARI / DİKKAT Araç sistem açılır açılmaz kendiliğinden ilerlerse veya gaz geri dönmezse hiçbir şekilde sürüşe devam etmeyiniz.

6.4. AŞAMALI SÜRÜŞ EĞİTİMİ

Aşama	Uygulama
1. Tanı	Sistem kapalıyken kumandaları gösterme ve dur komutunu anlama.
2. Düz ilerle	En düşük ayarda kısa, düz ve kontrollü kalkış.
3. Planlı dur	Önceden belirlenmiş çizgi/alan öncesinde gazı bırakıp durma.
4. Komutla dur	Yetişkinin komutuyla dengeli şekilde durma.
5. Geniş dön	Önce yavaşlayıp geniş dönüş; sert gidon hareketi yapmama.
6. Kullanımı bitir	Aracı kapatma ve emniyetli park.

6.5. FRENLEME VE MANEVRA

Frenlemeden önce gazı bırakınız. Direksiyon mümkün olduğunca düzken kademeli fren uygulayınız; ani sert fren ve dönüş hareketlerinden kaçınınız. Frenlerin ön/arka kumanda eşleşmesi ilk teslimde doğrulanmalıdır. İki frenin birlikte güvenli kullanımı, modele ait onaylı talimata göre öğretilmelidir.

6.6. PARK VE KULLANIM SONRASI

Aracı düz zeminde tamamen durdurunuz, sistemi kapatınız ve çocukların erişimini engelleyiniz. Fren disklerinin soğumasını bekleyiniz. Çamur, gevşek bağlantı, lastik ve zincir koruması açısından gözle kontrol ediniz. Çocuğu araç üzerinde gözetimsiz bırakmayınız.

7. BATARYA VE ŞARJ

7.1. BATARYA BİLGİLERİ

VKX5, 48 V / 12 Ah kurşun-asit (lead-acid) batarya kullanır. Batarya grubunun kütlesi 14,8 kg'dır. Bataryayı açmayınız, kutupları kısa devre yaptırmayınız, delmeyiniz, üzerine sıvı dökmeyiniz. Değişim ve elektrik onarımı yalnızca yetkili servis tarafından yapılmalıdır.

7.2. ŞARJ ORTAMI VE ÖN KONTROL

- Şarj işlemi yalnızca yetişkin tarafından, kuru ve iyi havalandırılan alanda yapılmalıdır
- Şarj cihazını yanıcı malzemeden uzak tutunuz, üstünü kapatmayınız
- Kablo, fiş, şarj portu ve batarya bölümünü koku, ısı, sızıntı, deformasyon açısından kontrol ediniz
- Yalnızca VKX5 ve batarya tipine uygun, üreticinin onayladığı şarj cihazını kullanınız
- Islak elle dokunmayınız; çocukları, hayvanları ve yanıcı eşyaları şarj ortamından uzak tutunuz.

7.3. ŞARJ İŞLEMİ VE SÜRE

Aracı kapatıp anahtarını çıkarınız. Onaylı şarj cihazının bağlantı ve ayırma sırasını, cihaz üzerinde belirtilen talimata göre uygulayınız; teslimde yetkili servisten bu sıranın gösterilmesini isteyiniz.Azami şarj süresi 10 saat olarak belirtilmiştir. Batarya tam dolduğunda onaylı şarj cihazının dolum göstergesine göre işlemi sonlandırınız; arızayı daha uzun şarj ederek gidermeye çalışmayınız.

DİKKAT 10 saat bir hedef şarj süresi değil, etiket üzerinde belirtilen azami süredir. Olağan sürede dolum tamamlanmıyorsa veya aşırı ısınma, duman, koku ya da sızıntı görülürse şarjı güvenle durdurup servise başvurunuz.

7.4. ŞARJ ÖNCESİ KONTROL TABLOSU

Kontrol	Gerekli koşul
Onaylı cihaz	Batarya türü, gerilim ve polarite uyumu doğrulanmamışsa kullanmayınız.
Kablo ve soket	Çatlak, erime, gevşeme, kararma veya ıslaklık varsa şarj etmeyiniz.
Batarya	Şişme, sızıntı, aşırı ısı ve koku olmamalıdır.
Ortam	Yanıcı malzeme uzak, zemin kuru, ortam havalandırılmış olmalıdır.

7.5. BATARYANIN KORUNMASI VE MENZİL

Beyan edilen menzil 24 km'dir; yük, zemin, hızlanma, sıcaklık, lastik basıncı ve batarya yaşına göre değişebilir. Güç belirgin düştüğünde sürüşü durdurunuz. Bataryayı tamamen boş halde uzun süre bekletmeyiniz; depolama ve koruma şarjı için üreticinin batarya/şarj cihazı talimatını esas alınız. Farklı kimyada batarya takmayınız.

8. BAKIM VE KONTROL

8.1. KULLANICININ YAPABİLECEĞİ KONTROLLER

Yetişkin; görsel temizlik, fren ve gazın dıştan kontrolü, lastik hasarı, bağlantılarda gevşeklik ve kaçak gözlemi yapabilir. Tüm işlemler sistem kapalı, şarj cihazı ayrılmış ve hareketli parçalar durmuşken yapılmalıdır.

8.2. YETKİLİ SERVİS GEREKTİREN İŞLEMLER

Fren sistemi onarımı, fren diski/balata değişimi, zincir gerginlik ve hizalama ayarı, dişli değişimi, tekerlek-aks-rulman sökme,gidon / süspansiyon bağlantıları, motor, batarya, şarj portu ve elektrik tesisatı müdahaleleri yetkili servise bırakılmalıdır.

8.3. TEMİZLİK

Dış yüzeyleri hafif nemli yumuşak bezle temizleyiniz ve kurulayınız. Basınçlı su, hortum, buhar, aşındırıcı kimyasal ve solvent kullanmayınız. Fren diski, balata, gaz kumandası, motor bölümü, batarya ve bağlantı soketlerine su, yağ ya da parlatıcı temas ettirmeyiniz.

8.4. ZİNCİR VE AKTARMA SİSTEMİ

VKX5 orta tahrikli motor ve zincir dişli aktarım sistemine sahiptir. Koruma kapağının takılı ve sağlam olduğundan emin olunuz. Zincire, dişliye veya hareketli parçaya elinizi yaklaştırmayınız. Gevşeklik, aşırı ses, kopuk diş, sürtme veya zincirin yerinden çıkması şüphesinde sürüşü durdurup servise başvurunuz. Zincir gerginliği veya yağlama periyodu hakkında doğrulanmış sayısal servis verisi bulunmadığından, kullanıcı kendi başına ayar yapmamalıdır.

8.5. FREN VE LASTİKLER

Ön fren düzeni çift disk; arka fren düzeni tek disk olarak bildirilmiştir. Diskte eğrilik veya çatlak, olağan dışı sürtünme, fren gücü kaybı varsa kullanmayınız. Ön tekerlek/lastik ebadı 4.10-6, arka 13.5-6'dır. Kesik, kabarma, jant hasarı, anormal aşınma ve basınç eksilmesi olup olmadığını kontrol ediniz. Tavsiye edilen lastik basıncı ve tork değerleri kaynaklarda bulunmadığı için rastgele değer kullanmayınız.

8.6. ÖNERİLEN KONTROL PLANI

Zaman / durum	Kontrol kapsamı
Her sürüş öncesi	Gaz, fren, direksiyon, lastik, gövde, koruma kapakları, kablolar ve parkur gözlemi.
Her sürüş sonrası	Darbe/çatlak/çamur kontrolü, temizlik ve uygun saklama.
Anormal belirti oluştuğunda	Kullanımı durdurup yetkili servis değerlendirmesi.
Periyodik servis	Sıklık ve işlemler yetkili servisin VKX5 bakım programına göre belirlenmelidir.

8.7. ARIZA BELİRTİLERİ VE İLK YAKLAŞIM

Belirti	Yapılacak güvenli işlem
Araç açılmıyor	Şarj kablosunun ayrıldığını ve mevcutsa ana anahtar konumunu kontrol ediniz; elektrik kapağı açmayınız.
Araç ilerlemiyor	Gazı zorlamayınız; fren veya aktarma sürtünmesi şüphesinde servise başvurunuz.
Güç hızla düşüyor	Son şarj bilgisini kaydediniz; akü grubunu açmayınız.
Sürüşte sarsıntı / çekme	Kullanmayınız; lastik, aks, direksiyon ve fren için servis kontrolü isteyiniz.
Şarj tamamlanmıyor	Cihazı açmayınız; uygunluk ve batarya kontrolü yaptırınız.

9. DEPOLAMA VE YENİDEN KULLANIMA ALMA

9.1. KISA VE UZUN SÜRELİ SAKLAMA

Aracı serin, kuru, güneş ışığından ve yanıcı maddelerden uzak, çocukların izinsiz kullanamayacağı bir ortamda saklayınız. Güç sistemini kapatınız ve mevcutsa anahtarı çıkarınız. Islak/çamurlu yüzeyleri temizleyip kurutunuz. Bataryayı onaylı talimatlara göre bakım şarjına tabi tutunuz; doğrulanmamış süre veya şarj aralıkları uygulamayınız.

9.2. YENİDEN KULLANIMA ALMA

Saklama sonrası ilk sürüş öncesinde lastik, fren, direksiyon, gaz, zincir koruması, elektrik tesisatı ve batarya durumunu kontrol ettiriniz. Şüpheli durumda sürüşü başlatmayınız. Uzun süre beklemiş bir araçta servis kontrolü yaptırılması önerilir.

9.3. ATIK VE BATARYA BERTARAFI

Kurşun-asit bataryayı evsel atığa atmayınız. Çevre ve insan sağlığı açısından yetkili toplama/geri kazanım merkezine teslim ediniz. Sızıntılı bataryayı açmayınız ve elle taşımayınız.

10.TEKNİK ÖZELLİKLER

Özellik	VKX5
Üretici	Volta Motor
Model	VKX5
Kategori / tip	ATV / Kids ATV
Motor gücü	500 W
Motor torku	19 Nm
Azami hız	20 km/sa
Aktarma tipi	Orta tahrikli motor / zincir dişli
Yokuş kalkış kabiliyeti	16°
Boyutlar (U × G × Y)	1100 × 605 × 660 mm
Araç kütlesi	48 kg
Azami taşıma kapasitesi	60 kg
Batarya tipi	Kurşun-asit (lead-acid)
Batarya kapasitesi	48 V / 12 Ah
Batarya kütlesi	14,8 kg
Enerji tüketimi	23,8 Wh/km
Elektrikli menzil	24 km
Şarj süresi	10 sa
Ön fren	Çift disk
Arka fren	Tek disk
Ön lastik	4.10-6
Arka lastik	13.5-6
Oturma konumu	1

11. ÜRETİCİ BİLGİSİ

Volta marka aracınızın kullanım ömrü 10 yıl, azami tamir süresi ise 45 iş günüdür. Aracınızla ilgili herhangi bir sorunla karşılaşmanız durumunda www.volta.com. tr adresimizi ziyaret ederek yetkili servisler ve yedek parçalar ile ilgili bilgilere erişebilirsiniz. Tüm yetkili servis istasyonu bilgilerine Bakanlık tarafından oluşturulan Servis Bilgi Sistemi'nden ulaşabilirsiniz.

VOLTA MOTOR SANAYİ VE TİCARET A.Ş.
Merkez Mah. 20. Sokak No:11/1
Gümüşova / DÜZCE / TÜRKİYE
Tel : 0850 222 28 65
info@volta.com.tr

VOLTA MOTOR SANAYİ VE TİCARET A.Ş.
Topçular Mahallesi 623. Sokak No:3/1
Çilimli / DÜZCE / TÜRKİYE
Tel : 0850 222 28 65
info@volta.com.tr

VOLTA MOTOR SANAYİ VE TİCARET A.Ş.
Yaka Mah. 401. Sk No:19 81700 Yukarıavlayan
Cumayeri/DÜZCE/TÜRKİYE
Tel : 0850 222 28 65
info@volta.com.tr

VOLTA MOTOR SERBEST BÖLGE
Tübitak MAM Teknoloji Serbest Bölgesi
Barış SB. Mah. 5001 Sk. No:3 A/B Gebze /
KOCAELİ / TÜRKİYE
Tel : 0850 222 28 65
info@volta.com.tr

ÜRETİCİ BİLGİLERİ			
Ünvan	Volta Motor Sanayi ve Tic. A.Ş.		
Adres	Volta Motor Gümüşova Fabrika Merkez Mah. 20. Sokak No:11/1 Gümüşova/DÜZCE	Tübitak MAM Teknoloji Serbest Bölgesi Barış SB. Mah. 5001 Sk. No:3 A/B Gebze/KOCAELİ	Volta Motor Cumayeri Fabrika Yaka Mah. 401. Sk No:19 81700 Yukarıavlayan Cumayeri/Düzce
Telefon	+90 850 222 28 65	+90 850 222 28 65	+90 850 222 28 65
Fax	+90 850 222 28 65	+90 850 222 28 65	+90 850 222 28 65

ÜRÜN BİLGİLERİ	
Cinsi	Elektrikli Çocuk Arazi Aracı
Markası	VOLTA
Modeli	VKX5
Şasi No Teslim Tarihi ve Yeri	
Azami Tamir Süresi	45 İş günü
Garanti Süresi	2 YIL

SATICI BİLGİLERİ	
Ünvan	
Adres	
Telefon	
Fax	
Fatura Tarihi ve Numarası	
Satış Tarihi	

Bu bölüm satıcı tarafından eksiksiz bir şekilde doldurulmalıdır. (KAŞE-İMZA)

12. GARANTİ KAPSAM BİLGİLERİ

1. Fatura veya garanti belgesi üzerinden herhangi bir tahribat yapıldığında, aracın üzerindeki orijinal seri numarasının kaldırıldığı ya da tahrip edildiğinin tespitinde garanti geçersiz kılınır.
2. Yetkili servislere zamanında yaptırılmayan periyodik bakım ve onarımlar sebebiyle oluşan arızalar.
3. Araçlara yetkisiz servislerce yapılan onarım ve müdahaleler sonucunda ortaya çıkan arızalar.
4. Orijinal yedek parça kullanılmaması durumlarında oluşan arızalar.
5. Aracın amacı dışında kullanılması sonucunda oluşan arızalar.
6. Arızalı parçanın üzerinde herhangi bir tadilat veya müdahale olması durumunda.
7. Kullanım kılavuzunda belirtilen konulara aykırı davranılması sebebiyle oluşan arızalar.
8. Kaza veya hatalı kullanım sonucunda gerekecek tamirat ve bakım işlemleri.
9. Aşırı yükleme veya anormal kullanım sebebiyle aracın ekonomik ömrünün tamamlanması veya kısalmasına neden olunması.
10. Kullanıcı kılavuzunda belirtilen günlük bakımlarının ve sürüş öncesi kontrollerin yapılmamasıyla oluşabilecek arızalar.
11. Lastik havalarının düzenli olarak ölçülmemesi nedeniyle oluşabilecek arızalar.
12. Ücretli periyodik bakımlardan herhangi birisinin yetkili servislerde ve zamanında yaptırılmaması.
13. Gösterge panelindeki uyarı ve ikazlara uyulmaması nedeniyle oluşan arızalar.
14. Servis hizmeti tamamlanmadan servisten alınan araçlar veya arızalı olduğu bilinen araçların kullanılması sebebiyle meydana gelen kazalar.
15. Yüksek basınçlı yıkama neticesinde parçaların su alması.
16. Araçların teknik belgelerinde belirtilen maksimum taşıma kapasitelerinin üzerinde kullanılması sonucu oluşabilecek arızalar.
17. Araç üzerinde yapılan modifikasyonlar sebebiyle ortaya çıkan arızalar.
18. Elektronik parçalara sıvı teması nedeniyle ortaya çıkan arızalar.
19. Yangın, sel, su basması ve yıldırım düşmesi gibi doğal afetler sonucu meydana gelecek hasar ve arızalar.
20. Kullanıcıya teslimden sonra nakliye, yükleme, boşaltma esnasında araçta meydana gelen hasarlar.
21. Kullanım koşullarına bağlı doğal olarak aşınan ve periyodik bakımlarda değiştirilmesi öngörülen diferansiyel yağı, sigortalar, frenler, ampuller, kablolar, rulmanlar gibi sarf malzemeler.
22. Bataryanın aşırı şarj nedeniyle şişmesi veya şarj kurallarına uyulmaması sebebiyle sülfatlaşması.
23. Garanti süresi içerisinde arızaların garanti kapsamında giderilmesi için garanti belgesi ve kullanım kılavuzu ile birlikte yetkili servislere başvurulmalıdır.

12.1. GARANTİ KAPSAMI DIŞINDA KALAN UYGULAMALAR:

- Bakımlarda yapılması gereken işler; Kontrol, ayar yapma, sıkma, temizleme vb. işlemler garanti kapsamı dışında yetkili servisler tarafından ücretli olarak yapılmaktadır.
- Ücretli bakımda değiştirilebilecek parçalar; fren yağı, diferansiyel yağı, sigortalar, ampuller, rulmanlar gibi zamanla eskimesi doğal olan parçalar ücretli şekilde yapılacak, giderilecek veya değiştirilecektir.
- Aracın arızalı yerden alınıp başka bir araç ile götürülmesi, zaman kaybı, gelir kaybı gibi ortaya çıkan durumlar da garanti kapsamı dışındadır.

12.2. AŞAĞIDAKİ DURUMLARDA MAMÜL GARANTİ KAPSAMI DIŞINDADIR

1. Orijinal olmayan yedek parçaların kullanılması veya parçalar için uygun olmayan yağların kullanılması sonucu ortaya çıkan arızalar.
2. Aracın amaca uygun olmayan şekilde kötü kullanılması ve bu kötü kullanımdan dolayı meydana gelen arızalar.
3. Araca azami taşıma sınırının üzerinde aşırı yük konulması.
4. Distribütör / Üretici firma ve yetkili kuruluşlardan yazılı izin alınmadan araç üzerinde değişiklik yapılması.
5. Aracın spor müsabakalarında kullanılması.
6. Aracın arızalanması durumunda kullanıcı tarafından veya yetkili olmayan tamirciler tarafından sökülmesi ve tamir edilmesi.
7. Ücretli periyodik bakımlardan herhangi birisinin yetkili servislerde ve zamanında bakım kartında belirtilen dönem aralıklarında yaptırılmaması.
8. Kullanma kılavuzunda belirtilen önerilere aykırı kullanım sebebi ile oluşacak arızalar.
9. Üretici / ithalatçı kontrolü dışındaki faktörler ile oluşan hasarlar;
   - Hırsızlık, ayaklanma, yangın, çarpışma v.b. kazalar
   - Asit yağmuru, çevreden kaynaklanan yüzey korozyonu, paslanmalar v.b.
   - Dolu, fırtına, sel, şimşek ve diğer tabii afetler
   - Kozmetik şartlar, boyadaki çizikler.
10. Garanti süresi içerisinde arızaların garanti kapsamında giderilmesi için garanti belgesi ve kullanım kılavuzu ile birlikte yetkili servis istasyonlarımıza başvurulmalıdır.

13. Son Kontrol

Teslimat Öncesi Yapılması Gereken Kontroller

1. Elektrik devresinde kısa devre yok
2. Araç nakliye hasarı yok
3. Akü şarjı yapıldı / tamam
4. Jant/Tekerlek hareketleri normal, balans yok
5. Şasi Motor numarası kontrol edildi
6. Motor yağ seviyesi normal
7. Lastik hava basınçları normal
8. Motor tespit cıvataları sıkılmış
9. Gaz teli ayarı normal
10. Gaz kelebek gövde cıvataları sıkılmış
11. Motor çalışması normal
12. Yatak ve dişli sesi / uğultusu yok
13. Far kumandaları normal
14. Far, park aydınlatmaları tamam
15. Arka aydınlatma, stop lambaları tamam
16. Yakıt göstergesi çalışıyor
17. Yağ uyarı lambası uygun
18. Sinyaller ve flaşörler çalışıyor
19. Kumanda düğmeleri çalışıyor
20. Marş düğmesi çalışıyor

ARAÇ SAHİBİ

AD SOYAD
TELEFON
İMZA

Yol Testi

21. Araç çekişi iyi
22. Gidişte balans, çekme yok
23. Fren kontrolleri yapıldı
24. Sarsıntı ve titreşim normal
25. Hız/Devir göstergeleri çalışıyor

Son kullanıcıya anlatılması gerekenler

Lütfen Aşağıdaki kutucukları işaretleyin.

A. Motosiklet sahibine motorun nasıl çalıştırılacağı anlatıldı mı?
B. Motosiklet sahibine kullanılacak yakıt tipi bilgilendirmesi yapıldı mı?
C. Motosiklet sahibine garanti bilgilendirmesi ve yapması gerekenler anlatıldı mı?
D. Motosiklet sahibine rodaj 500 km süresinde üst devirlerde ürünü zorlamaması gerektiği anlatıldı mı ?
E. Motosiklet bakım km'si gelmese bile 6 ayda bir motor yağının değişmesi gerektiği anlatıldı mı?
F. Her 1.000kmde motor yağının kontrol edilmesi gerektiği anlatıldı mı?
G. Motosiklet sahibine kullanma kılavuzu içeriği ve kılavuzu okuması gerektiği anlatıldı mı?

ARAÇ SAHİBİ

AD SOYAD
TELEFON
İMZA

NOTLAR

NOTLAR

VKX5

VOLTA

GÜMÜŞOVA / DÜZCE

Gümüşova OSB 1. Sokak Blok
No: 10 Gümüşova / DÜZCE

0380 731 25 25
0850 222 28 65

info@volta.com.tr

CUMAYERİ / DÜZCE

Yaka Mah. 401. Sok, No: 19,
81700 Yukarıavlayan
Cumayeri/DÜZCE

0850 222 28 65

info@volta.com.tr

GEBZE / KOCAELİ

Tübitak MAM Teknoloji Serbest
Bölgesi Barış SB. Mah. 5001 Sok.
No:3 A/B Gebze / KOCAELİ

0850 222 28 65

info@volta.com.tr

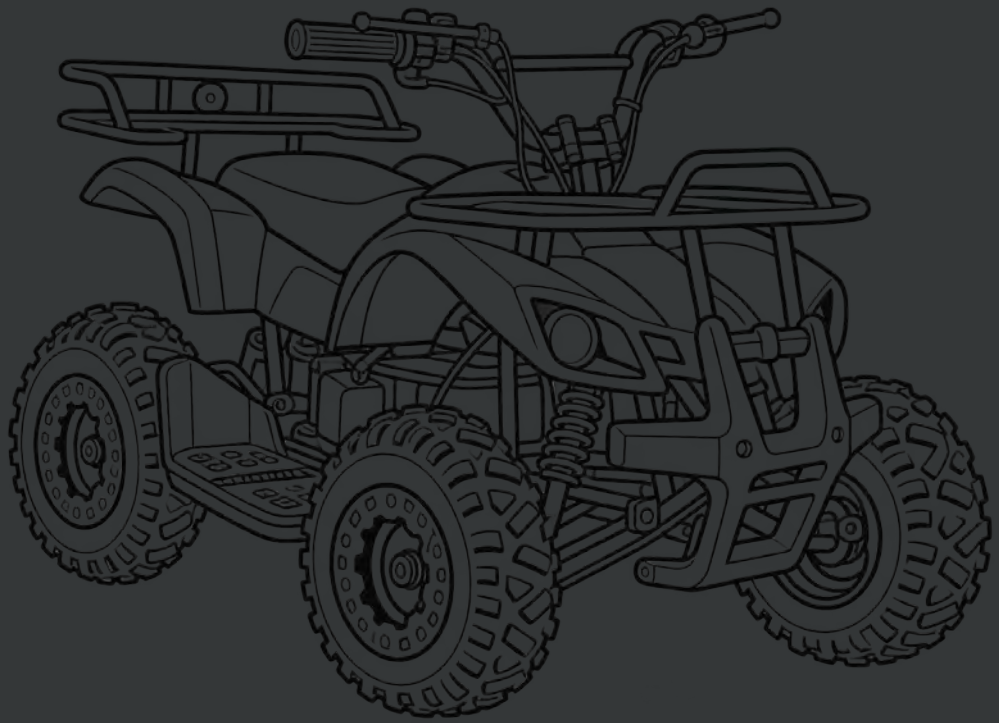

www.volta.com.tr

VOLTA VTA REVOLT APEC PEAK FAHR