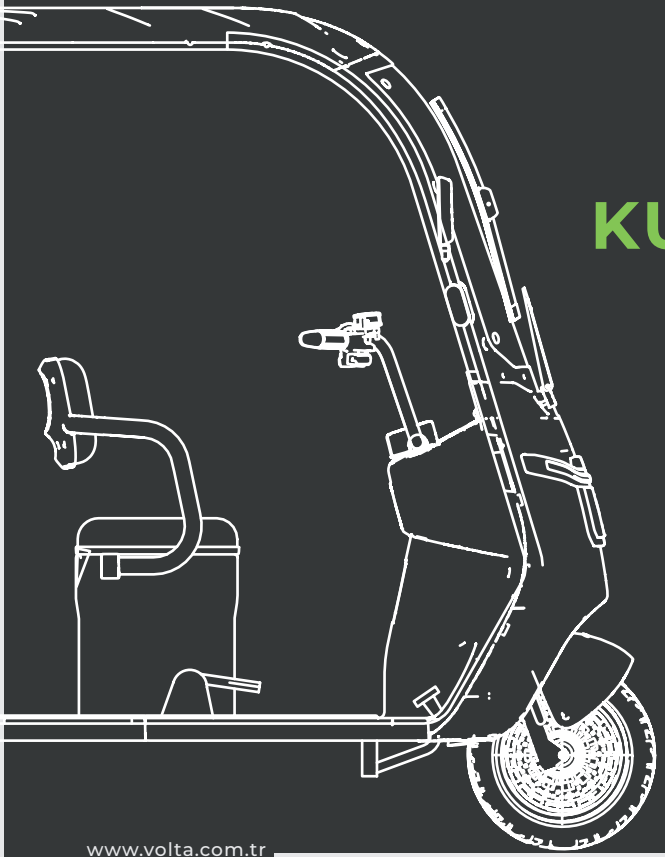

VOLTA

ELEKTRİKLİ ARAÇLAR
KULLANIM KILAVUZU

VM5 NEO

www.volta.com.tr

Bu kullanım kılavuzunu aracınızı hareket ettirmeden önce dikkatlice okuyunuz!

ÖNSÖZ

Volta marka motosikletimizi seçerek ailemize katıldığınız için teşekkürler. Ürünlerimiz yüksek kaliteli ekipman ve ileri üretim teknolojileri kullanılarak üretilmiştir. Bu araç elektrostatik boyalı çelik şasi, yüksek tork ve düşük yakıt tüketimli motor, Avrupa standartlarına uygun, hidrolik süspansiyon sistemi, kısa fren mesafesi sağlayan güvenilir fren sistemi, her yol koşulunda üstün yol tutuş sağlayan lastikler ve daha birçok sektör standartlarının üzerindeki parçalar ile donatılmıştır. Tüm bu parçalar modern dünyanın yüksek kalite ulaşım araçları sıralamasında Volta Motor araçlarını üst sıralara yerleştirmiştir. Bu kullanma kılavuzu size kullanım, ayarlama, bakım hakkında notlar, uyarılar, öneriler ve bilgiler verecektir. Bu kullanma kılavuzundan aldığınız bilgiler ile aracınız daha uzun ömürlü olacak ve daha sağlıklı çalışacaktır. Güvenlik ve kullanım koşullarına maksimum hassasiyeti gösteriniz.

ÖNEMLİ NOT

Sürüş

- Bu araç maksimum bir kişi ve yük taşımak üzere tasarlanmıştır.
- Lütfen aracın uygunluk belgesinde yazılı olan yük limitlerini aşmadan kullanmaya özen gösteriniz.

Yol Durumu

- Bu araç düz ve asfalt yollarda kullanılmak üzere tasarlanmıştır.
- Kullanma kılavuzunun tamamını okumadan aracı kullanmayınız.

Kullanım

- Kullanma kılavuzunda yazılı olan bakım aralıklarına uymanız zorunludur. Aksi durumda aracınız garanti şartları dışında kalacaktır.
- Aracınıza dair bakım aralıkları ve değişimi / kontrolü gereken parçalar bu kullanma kılavuzunda listelenmiştir.

NOT

- Özellikle "Uyarı, Dikkat, Not ve Güvenli Önlemleri" bölümlerini dikkatlice inceleyiniz.
- Elektrikli üç tekerlekli mopedinizi satın aldıktan 1 ay sonra ilk bakımı için en yakın yetkili servise götürmeniz gerekmektedir.

Kullanım

- Kullanma kılavuzunda yazılı olan bakım aralıklarına uymanız zorunludur. Aksi durumda aracınız garanti şartları dışında kalacaktır.
- Aracınıza dair bakım aralıkları ve değişimi / kontrolü gereken parçalar bu kullanma kılavuzunda listelenmiştir.
- Özellikle "Uyarı, Dikkat, Not ve Güvenli Önlemleri" bölümlerini dikkatlice inceleyiniz.
- E-bisikletinizi satın aldıktan 1 ay sonra ilk bakımı için en yakın yetkili servise götürmeniz gerekmektedir.

Kullanım Öncesi Uyarılar

- Kendinizi ve bisikletinizi bir araca bağlamayın. Tek elle sürmeyin. Yalnızca yol koşulları gerektiriyorsa pedallardan ayaklarınızı kaldırın.

İÇİNDEKİLER

2 ..... ÖNSÖZ
5 ..... ELEKTRİKLİ ARAÇLARA GİRİŞ
6 ..... KULLANIM ÖNCESİ BİLGİLENDİRMELER
8 ..... TANIMLAR VE SEMBOLLER
12 ..... GÜVENLİK BİLGİLENDİRMELERİ
18 ..... GENEL GÖRÜNÜM
28 ..... ÇALIŞMA VE KULLANIM
33 ..... BAKIM VE KONTROL
46 ..... DEPOLAMA VE TEKRARDAN KULLANIMA ALMA
49 ..... TEKNİK ÖZELLİKLER
50 ..... ÜRETİCİ BİLGİSİ
53 ..... GARANTİ BİLGİLENDİRMESİ
56 ..... SON KONTROL

1. ELEKTRİKLİ ARAÇLARA GİRİŞ

1.1. Elektrikli Motosikletler

Elektrikli motosikletler, motor gücü, batarya kapasitesi ve kullanım amacına göre farklı kategorilere ayrılmaktadır. Bu sınıflandırma, Avrupa'da elektrikli motosikletlerin çeşitli kategorilere ayrılmasını sağlayan bir sistemdir. Kullanıcıların, bu sınıflandırmaya göre sürüş deneyim seviyeleri ve ihtiyaçlarına uygun elektrikli motosikletleri seçmeleri büyük önem taşımaktadır. Ayrıca, her kategori için geçerli olan ehliyet ve kullanım şartları farklılık gösterebilir. Elektrikli motosikletler, çevre dostu sürüş imkanları sunarken, uygun model seçimiyle sürücülere güvenli ve verimli bir sürüş deneyimi sağlanır.

VM5 Neo modelimiz L2e-P sınıflandırma, elektrikle çalışan ve üç tekerlekli olan hafif motosikletleri kapsar. L2e-P sınıfındaki araçlar, maksimum hızı 45 km/s'yi aşamaz ve motor gücü 4 kW'a (yaklaşık 5.4 beygir gücü) kadar motor gücüne sahip motorlar kullanır. L2e-P araçlar, özellikle şehir içi ulaşımda çevreci ve sessiz bir alternatif sunar. Bu sınıfa giren araçları kullanmak için genellikle A1, A2 veya B sınıfı ehliyet gerekebilir (ülkelere göre değişebilir).

1.2. Tescil ve Plaka Süreci

Karayolları Trafik Yönetmeliği'ne göre bütün motorlu araç sahipleri (özel olarak belirtilenler hariç olmak üzere) araçlarını yetkili tescil kuruluşuna tescil ettirmek ve tescil belgesi almak mecburiyetindedirler. Bu bağlamda tescili yapılan araçlara tescil plakası takılır.

1.3. Uygunluk Belgesi

Üretici/İmalatçı tarafından düzenlenen ve üretilen aracın onaylı araç tipine uygun olduğunu teyit eden belgedir. Uygunluk belgesi aracınızın tescil işlemleri için kullanılmaktadır. Bundan dolayı aracınızla birlikte teslim edilen belgenizi saklayınız.

NOT

Tüm motosiklet kullanıcılarına ayrım yapmadan tüm koruyucu ekipmanları olmadan sürüş yapmamalarını şiddetle tavsiye ediyoruz.

2. KULLANIM ÖNCESİ BİLGİLENDİRMELER

2.1. Kullanım Kılavuzunu Dikkatlice İnceleyin

Elektrikli motosikletinizi kullanmadan önce kullanım kılavuzunu dikkatlice okuyun. Volta Motor tarafından hazırlanan kılavuzda aracınızla ilgili gerekli bilgiler ve uyulması gereken önlemleri içermektedir. Bu kılavuz hem sürücü hem de motosiklet sağlığı için önem arz etmektedir.

2.2. Batarya Durumu

Aracınızın batarya durumunu sürekli kontrol edin. Aracınızın bataryası düşük seviyelerdeyken kullanmaktan kaçınınız.

2.3. Güvenlik Ekipmanlarını Kullanın

Güvenli bir sürüş için tüm koruyucu ekipmanlarınızın eksiksiz olduğundan emin olun. Kask, mont, eldiven, koruyucu kıyafet, dizlik, dirseklik gibi güvenlik ekipmanlarını doğru şekilde kullanın. Bu ekipmanlar, olası kazalarda sürücüyü korumak için tasarlanmış olup güvenli bir sürüş için önemlidir.

2.4. Donanım Kontrolü

Aracınızla sürüşe başlamdan önce tüm fonksiyonların çalıştığından emin olun. Aracınızı çalıştırdıktan sonra frenlerinizi, farları, sinyal lambalarını ve diğer önemli donanımların çalışır durumda olduğu mutlaka her sürüş öncesi kontrol edilmelidir.

2.5. Yavaş Başlayın

Aracınızı sürmeye başlarken yavaş başlamak, güvenli bir öğrenme sürecinin temelini oluşturur. İlk etapta, hız yerine kontrol ve denge üzerinde yoğunlaşmak, sürüş becerilerinizi geliştirmek için oldukça önemlidir. Yavaş sürmek, dikkatinizi çevrenizdeki trafiğe, yol koşullarına ve motosikletin tepkilerine daha iyi vermenizi sağlar. Bu, panik anlarında daha soğukkanlı kalmanıza ve doğru kararlar almanıza yardımcı olur. Aynı zamanda, aracınızın ağırlığını ve manevra kabiliyetini anlamak için de ideal bir yöntemdir. Unutmayın, acele etmeyen bir yaklaşım, daha güvenli ve keyifli bir sürüş deneyimi sunar.

2.6. Trafik Kurallarına Uyun

Trafik kurallarına uymak, hem kendi hayatınızı hem de diğer sürücülerin yaşamını korumanıza yardımcı olur. Hız limitlerine dikkat etmek, sinyal vermek, trafik ışıklarına uymak ve diğer araçlarla güvenli mesafe bırakmak, dikkatinizi artırır ve kazaların önüne geçer. Ayrıca, aracınızı kullanırken, yaya geçitlerine ve bisiklet yollarına saygı göstermek, trafik akışını düzenler. Unutmayın ki, dikkatli ve kurallara uyan bir sürücü olmak, sadece sizin güvenliğinizi değil, tüm yol kullanıcılarının güvenliğini artırır.

2.7. Düzenli Bakım

Aracınızın düzenli bir şekilde bakımlarını yapın. Lastik basınçları, fren durumu, aydınlatma sistemleri ve diğer önemli parçaları düzenli olarak kontrol edin. Periyodik bakımlarını bu kılavuzda bulunan periyodik bakım tablosuna uygun olacak şekilde takip ederek yaptırmaya özen gösteriniz.

2.8. Verimli Sürüş Talimatları

- Kılavuzda yer alan azami yük sınırına uyun. Uygun hava ve yol şartlarında kullanmaya özen gösteriniz.
- Ekipman Kontrolü: Sürüşe çıkmadan önce tüm ekipmanlarınızın tam olduğundan emin olun.
- Motosiklet Kontrolü: Aracınızın genel durumunu kontrol edin. Tüm donanımlarının aktif olduğundan emin olun.
- Hız Yönetimi: Hız limitlerine uyun ve sürüş koşullarına uygun hızda kalın. Gereksiz hızlanmalardan kaçının.
- Dönüş Teknikleri: Dönüşlerde vücudunuzu motosikletten ayırmadan ağırlığınızı kaydırın. Dönüş açısını ve hızınızı dikkatlice ayarlayın.
- Fren kullanımı: Ön ve arka freni dikkatli ve dengeli şekilde kullanın. Ani frenlemelerden kaçınınız.
- İletişim: Diğer sürücülerle iletişim kurmak için sinyalleri ve göz teması kullanın.
- Dikkatli olun: Diğer araçları ve yol koşullarını sürekli gözlemleyin. Aynaları sık sık kontrol ederek çevrenizi değerlendirin.
- Bu talimatları uygulamak, daha güvenli ve verimli bir sürüş deneyimi sağlayacaktır.

3. TANIMLAR VE SEMBOLLER

3.1. Etiketler

Bu kullanım kılavuzunda, araç bileşenlerinde veya ambalajda aşağıdaki etiketler kullanılabilir.

Etiket	Açıklama
	QR kod ile aracınıza ait kullanım kılavuzuna hızlıca ulaşabilirsiniz. QR kod etiketi aracınızın üzerinde mevcut olarak gönderilmektedir.
	Frenler çalışma prensipleri gereğince çok hızlı şekilde ısınan ve bu ısıya dayanıklı mekanik parçalarla bir araya gelmektedir. Aracınızı kullandıktan sonra kesinlikle fren sistemine ait mekanik parçalara dokunmayın.
	Aracınızı satın aldıktan sonra kullanım kılavuzunu okuyun. Sürüşe başlamadan önce tüm gerekli koruyucu ekipmanları temin etmeli ve daha sonrasında trafik kurallarına uygun, dikkatli bir şekilde motosikletinizi kullanmanız tavsiye edilmektedir.
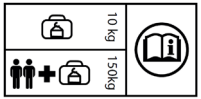	Motosikletin maksimum taşıma kapasitesi 150'kg'dır. Bu taşıma kapasitesinin sınırı aşılmamalı, kullanım öncesi mutlaka göz önünde bulundurulmalıdır.
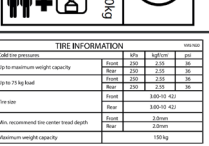	Motosikletin tek kullanıcı ve maksimum taşıma sınırındayken lastiklerin hava basınç değerleri ve lastiklere ait diğer teknik veriler bu etiket ile kullanıcılara bildirilmektedir. Hem kullanım kılavuzunda hem de araç üzerinde bu etiket mevcuttur.
	Bu etiket motosikletinize özgü tanımlama numaralarını üzerinde barındır. Araç üzerindeki şasi plakası ile uygunluk belgesindeki numaraların uyuştuğundan emin olun.

3.2. Semboller

Bu kullanım kılavuzunda, araç bileşenlerinde veya ambalajda aşağıdaki semboller kullanılabilir.

Sembol	Açıklama
	Bu sembol ayarlama veya kullanım hakkında size yararlı ek bilgiler sağlar.
	Bu sembol aracınızı güvenli kullanımıyla ilgili önemli bilgileri içerir. Belirtilen kategoriye uymak, ürünün tasarlandığı koşullarda ve amaçlarla kullanılması için gerekli bilgileri sağlar.
	Bu sembol kullanım, ayarlama, kontrol veya bakım aşamalarında dikkat edilmesi gereken durumlara değinmekte ve göz ardı edilmesi durumunda ciddi hasarlara ve kazalara sebebiyet verebilecek durumlar için bilgi sağlar.
	Bu sembol kullanım kılavuzunu okumanız gerektiğini gösterir.
	Bu simgeyle işaretlenmiş ürünler yürürlükteki tüm Avrupa Ekonomik Topluluğu düzenlemelerini karşılar.

3.3. Birim Tablosu

Bu kullanım kılavuzunda, araç bileşenlerinde veya ambalajda aşağıdaki semboller kullanılabilir.

Birim	Anlamı	... birimidir.
°	Derece	Açısal Ölçüm
°C	Celsius	Sıcaklık
°F	Fahrenheit	Sıcaklık
1/s	Bir saniyede	Devrim
“	İnç	Ölçü, (1 inç:2,54 cm)
A	Amper	Elektrik akımı
Ah	Amper saat	Elektrik yükü
bar	Bar	Basınç
g	Gram	Kütle
h	Saat	Zaman
Hz	Hertz	Frekans
kg	Kilogram	Kütle
km/h	Kilometre/saat	Hız
kPa	Kilopascal	Basınç
mph	Mil	Hız
Nm	Newton metre	Tork
psi	inçkareye pound	Basınç
V	Volt	Elektrik gerilimi
W	Watt	Elektrik gücü
Wh	Watt saat	Elektrik kapasitesi

UYARI

Düşük motor devri ve yüksek yardım modu ile uzun süreli sürüş, aşırı ısınmaya ve aşırı yük durumunda motorun hasar görmesine bile neden olabilir. Bu olursa, yardım modunu azaltmanızı önemle tavsiye ederiz.

Uygunluk Belgesi

Uygunluk belgesi **(CoC | Certificate of Conformity)**, bir üretici veya yetkili temsilcinin, ürünlerinin belirli teknik ve güvenlik standartlarına uygun olduğunu ve Avrupa Birliği (AB) veya Türkiye'deki ilgili düzenlemelere göre satışa sunulabileceğini belirten resmi bir belgedir. Bu doküman, söz konusu ürünün tüketici sağlığını ve güvenliği tehlikeye sokacak herhangi bir madde içermediği, işlevsel olduğunu, amacına uygun tasarlandığını ifade etmektedir.

- Motosikletin, yol güvenliği, frenleme, aydınlatma gibi önemli güvenlik unsurlarını taşıdığını garanti eder.
- Emisyon sınırları ve gürültü seviyeleri gibi çevresel düzenlemelere uyulduğunu belirtir.
- Motosikletin yasal olarak satışa sunulabilmesi ve trafiğe çıkabilmesi için gereklidir.

Bu, motorlu araçlar için tip onayı ile aynı anlama gelir ve motosikletin Türkiye'deki yol kullanımına uygun olduğunu garanti eder. Türkiye'de, motosikletlerin tip onayı alınmadan trafiğe çıkması yasaktır. Dolayısıyla motosiklet üreticisi veya ithalatçısı, satılacak motosikletin uygunluk beyanını almak zorundadır.

UYARI

Uygunluk belgesi, aracınızla ile birlikte teslim edilmektedir. Aracınızı teslim alırken uygunluk belgesi kontrol edilmelidir. Eksik veya yanlış/farklı bir belge olmadığı mutlaka kontrol edilmelidir.

4. GÜVENLİK BİLGİLENDİRMELERİ

Motosikletin sahibi olarak, motosikletinizindüzgün ve güvenli bir şekilde kullanılmasından sorumlusunuz. Motosikletler iki tekerlekli araçlardır. Güvenli kullanımı ve sürülmesi, doğru sürüş tekniklerine olduğu kadar sürücünün uzmanlık seviyesine de bağlıdır. Bütün sürücüler motosikletlerini kullanmadan önce aşağıda verilen gereklilikler hakkında bilgi sahibi olmalıdır.

- Motosiklet kullanımının tüm yönleri hakkında ehil bir kaynaktan eksiksiz talimatlar elde edin.
- Kullanıcı kılavuzundaki tüm uyarıları ve bakım esaslarını dikkate alınız.
- Doğru ve güvenli sürüş teknikleri konusunda nitelikli eğitim alın.
- Mekanik koşullar gerektirdiğinde ve/veya kullanıcı kılavuzunda gösterilen durumlarda, yetkili Volta Motor teknik servislerinden hizmeti alın.
- Motosikleti tanımadan veya eğitim almadan motosikleti kullanmayın. Motosikletinizi tamamen tanıyıp bütün fonksiyonlarını öğrenene kadar, trafik olmayan yerlerde sürüş alıştırması yapmanızı öneririz.

4.1. Güvenli Sürüş

Güvenli bir şekilde çalıştığından emin olmak amacıyla, motosikletinizi kullanmadan önce her defasında kullanım öncesi kontrolleri gerçekleştirin. Doğru kontrol veya bakım yapılmaması durumunda, kaza ve donanım hasarı riski artar.

4.1.1. Kullanım Öncesi Kontroller

a. Batarya

- **Şarj Seviyesi:** Elektrikli motorun bataryasının şarj seviyesini kontrol edin. Yola çıkmadan önce bataryanın yeterli şarjda olduğundan emin olun. Uzun yolculuklarda şarjın bitmemesi için önceden şarj etmeniz gerekebilir.
- **Bağlantılar:** Bataryanın bağlantılarını kontrol edin. Kabloların sağlam olduğundan ve herhangi bir gevşeme, aşınma veya korozyon olmadığından emin olun.

b. Lastik Kontrolü

- **Lastik Basıncı:** Lastiklerin doğru basınçta olduğundan emin olun. Düşük lastik basıncı, motorun dengesini etkileyebilir ve sürüş güvenliğini tehlikeye atabilir. Lastik basıncını kullanım kılavuzunda belirtilen değerlerle karşılaştırın.
- **Lastik Durumu:** Lastiklerde aşınma, çatlaklar veya yabancı cisimler olup olmadığını kontrol edin. Bu tür hasarlar, patlama riski yaratabilir.

c. Fren Sistemi

- **Frenler:** Fren sisteminin düzgün çalışıp çalışmadığını kontrol edin. Frenler sert olmalı ve fren kolu veya pedalına bastığınızda düzgün bir tepki vermelidir.
- **Fren Pedalının ve Kollarının Durumu:** Fren kolu veya pedalının sıkışmadığından veya herhangi bir hasar almadığından emin olun. Fren sisteminin her iki kısmının da eşit şekilde çalışması gerekir.

d. Aydınlatma ve Elektrik Sistemi

- **Farlar:** Ön ve arka farların düzgün çalıştığından emin olun. Farlarınızın doğru şekilde aydınlattığından ve ışıkların net bir şekilde yanıp söndüğünden kontrol edin.
- **Sinirler ve Sinyaller:** Sağ ve sol sinyallerin doğru şekilde çalışıp çalışmadığını kontrol edin. Elektrikli motorlarda sinyallerin düzgün çalışması, diğer yol kullanıcılarıyla güvenli bir şekilde iletişim kurmanızı sağlar.
- **Diğer Elektrik Sistemleri:** Tüm elektrikli ekipmanların, göstergelerin ve ekranların düzgün çalıştığından emin olun. Herhangi bir arıza varsa, bunları gidermeden yola çıkmayın.

e. Göstergeler, Lambalar, Sinyallar ve Kontrol Butonları;

- Çalışmasını kontrol edin.
- Gerekiyorsa Volta Motor Yetkili servislerinde düzeltin.

f. Sürüş Donanımları ve Kontroller

- **Sürüş Modu:** Elektrikli motorun sürüş modunu kontrol edin. Hız kısıtlaması veya özel sürüş modu olup olmadığını gözden geçirin.
- **Gaz ve Fren Düğmeleri/Kolları:** Gaz kolunun ve frenlerin düzgün çalışıp çalışmadığını kontrol edin. Sürüş sırasında herhangi bir zorlanma veya takılma hissetmemeniz gerekir.

g. Motor ve Mekanik Sistem

- **Motor Durumu:** Motoru çalıştırarak herhangi bir anormallik olup olmadığını kontrol edin. Sarsıntı, anormal sesler veya zorlanmalar, motorun bir arıza belirtileri olabilir.
- **Şasi ve Bağlantılar:** Motorun şasisindeki tüm bağlantı noktalarını kontrol edin. Herhangi bir gevşeme veya aşınma olup olmadığını gözden geçirin.

h. Sürüş Kontrolü

- **Yönlendirme Sistemi:** Motorun direksiyon sistemi veya gidonunun düzgün çalıştığından ve herhangi bir gevşeme olmadığından emin olun. Yönlendirme esnasında herhangi bir direnç veya garip sesler duyulmamalıdır.
- **Gidon ve Tutuş:** Gidonun düzgün çalışıp çalışmadığını kontrol edin. Tutuşun sağlam ve güvenli olduğundan emin olun.

Doğru kontrol veya bakım yapılmaması durumunda, kaza ve donanım hasarı riski artar. Herhangi bir sorun tespit ettiğinizde motosikletinizi kullanmayın. Aracınızın sorunları için Volta Motor yetkili servislerince kontrollerin sağlanmasını sağlayın.

4.1.2. Dikkat Edilmesi Gereken Hususlar

- Yükleriniz motosikletin merkezine mümkün olduğu kadar yakın olarakgüvenli bir şekilde istifleyin ve dengesizliği en aza indirgemek için ağırlığı motosikletinizin dengesini bozmayacak şekilde yerleştirmeye özen gösterin.
- Ağırlıkların kayması, ani bir denge kaybına neden olabilir. Sürüşten önce aksesuarların ve yüklerin motosiklete emniyetli bir şekilde bağlı olduğundan emin olun.
- Gidona, ön çatala ya da ön çamurluğa hiçbir zaman geniş ve ağır cisimler bağlamayın. Böyle cisimler dengesiz sürüşe ya da gidonun yavaş tepki vermesine neden olabilir.

UYARI

Motosikletinize aksesuarlar eklemek ya da yük yüklemek, motosikletin ağırlık dağılımı değiştiği takdirde dengeyi ve kullanımı olumsuz yönde etkileyebilir. Kaza olasılığını önlemek için motosikletinize yük yüklerken ya da aksesuar eklerken son derece dikkatli olun. Yüklü ya da aksesuar eklenmiş bir motosikleti sürerken özel dikkat gösterin.

4.1.3. Yedek Parça ve Aksesuar Bilgilendirmesi

Volta Motor araçları için orijinal yedek parça ve aksesuar kullanımı, motosikletin performansını ve güvenliğini artırmak için önemlidir. Orijinal parçalar, motosikletinizin tasarımına tam uyum sağladığından, hem dayanıklılığı hem de verimliliği artırır. Kaliteli malzemelerle üretilmiş bu parçalar, uzun ömürlü bir kullanım sunarak, güvenli sürüş deneyimi sağlar.

Orijinal olmayan yedek parça kullanımı, kalite ve uyum açısından fabrika standartlarını karşılamayabileceğinden, beklenmedik arızalara veya hasarlara yol açabilir.

Sonuç olarak, Volta Motor'unuz için orijinal olmayan yedek parça ve aksesuar kullanmayınız. Orjinal olmayan parçaların kullanılması durumunda oluşacak donanım hasarları aracınızın garanti kapsamını bozmaktadır.

UYARI

Motosikletinizin performansını zayıflatabilecek aksesuarları takmayın ve buna sebep olabilecek yükler taşımayın.

4.2. Sürüş Öncesi Talimatlar

- Tüm hareket organlarının durumunu kontrol ediniz.
- Tüm dönen parçaları kontrol ediniz ve yağları eksikse ekleyiniz.
- Lastiklerin sağlam olup olmadığını kontrol ediniz.
- Lastik basınçlarını kontrol ediniz.
- Kornanın çalışır vaziyette olduğunu kontrol ediniz.
- Bütün somun ve cıvataların yeteri kadar sıkılmış olduğundan emin olunuz.
- Fren kablosu ve diğer kabloların sıkışmadığını ve düzgün çalıştığını kontrol ediniz.
- Gaz kolunun düzgün çalıştığından emin olunuz.
- Tüm aydınlatma sistemlerini kontrol ediniz.

4.3. Güvenli Sürüş Talimatları

- Kullanmaya başlamadan önce sürüş öncesi talimatlarını uygulayınız.
- Sürüş yaparken elcikleri iki elinizle kavrayınız.
- Güvenli sürüş pozisyonunu sağladığınıza emin olunuz.
- Deneyim kazanmak için öncelikli olarak sıklıkla pratik yapınız.
- Kılavuzda belirtilen azami yükleme koşullarına uyunuz.
- Sürüş sırasında hareket eden objeler aracın ağırlık merkezini değiştirdiği için sürüş güvenliğini tehlikeye atacaktır. Bu durumun yaşanmaması için gerekli önlemleri alınız.
- Aracınızı kullanırken akrobatik hareketlerden kaçınınız.
- Dönüş yaparken yüksek hızlardan kaçınınız.
- Yağışlı havalar fren mesafesini uzatır ve manevra kabiliyetini kısıtlar. Böylesi durumlarda her zaman düşük hızınızı koruyunuz.
- Yağışlı havalarda oluşabilecek fazla su birikintilerinden kaçınınız.
- Alkol ve uyuşturucu etkisinde kesinlikle kullanmayınız.

4.4. Verimli Sürüş Talimatları

Aşağıda belirtilen verimli sürüş talimatlarına uyulması durumunda aracınızın sürüş mesafesi ve verimliliği artacaktır;

- Elektirikli bisikletinizin bakımlarını düzenli yaptırınız.
- Kılavuzda yer alan azami yük sınırlarına uyunuz.
- Uygun hava ve yol şartlarında kullanmaya özen gösteriniz.
- Lastik basınçlarınızın uygun olduğuna dikkat ettiniz.

5. Genel Görünüm

5.1. Soldan Görünüm

1. Ön Tekerlek
2. Sol Ön Sinyal ve Ön Far
3. Aynalar
4. Kontak Anahtarı ve Yuvası
5. Şarj Soketi ve Yolcu Koltuk Altı Yuvası (Akü ve Sigorta Yuvası)
6. Arka Tekerlek
7. Arka Sepet

UYARI

Kullanım kılavuzunda listelenmiş olan tüm parçalar referans olarak verilmiştir. Üretici firma haber vermeksizin değişiklik yapabilir.

5.2. Sağdan Görünüm

1. Arka Koltuk Altı Saklama Alanı
2. Arka Yolcu Koltuğu
3. Ön Sürücü Koltuğu
4. El Freni
5. Gidon
6. Ayak Freni
7. Silecek
8. Sağ Ön Sinyal ve Ön Far

UYARI

Kullanım kılavuzunda listelenmiş olan tüm parçalar referans olarak verilmiştir. Üretici firma haber vermeksizin değişiklik yapabilir.

5.3. Gösterge Ekranı

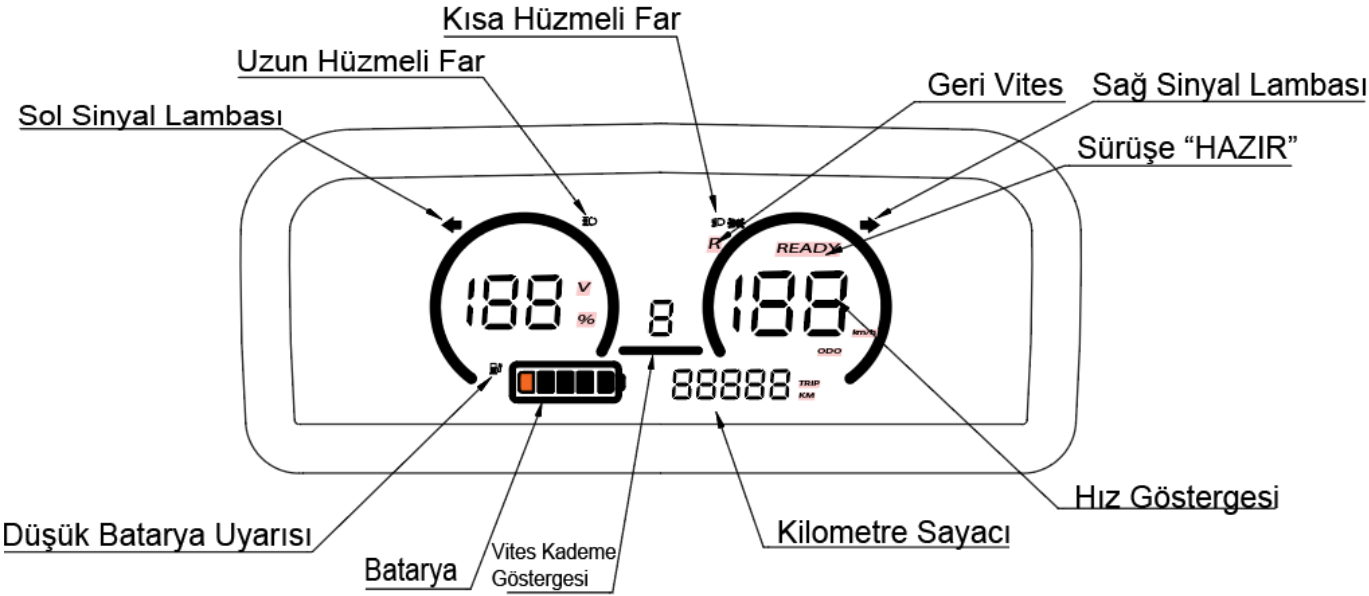

Sinyal Lambaları

İlgili sinyal lambası (sol veya sağ) yanıp sönüyorken, gösterge lambasında da yanıp söner.

Uzun Hüzmeli Far

Uzun far aktif edildiğinde gösterge ekranında mavi ışık ile lambası yanacaktır.

Kısa Hüzmeli Far

Kısa far aktif edildiğinde gösterge ekranında yeşil ışık ile lambası yanacaktır.

Geri Vites Işığı

Bu ışık, geri vites aktif olduğunda yanar ve çevredeki diğer sürücülere motosikletin geriye doğru hareket ettiğini bildirmektedir.

Sürüşe "HAZIR (READY)" Işığı

Sürüş öncesinde kontağı açık pozisyona çevirip el freni indirildiğinde araç harekete hazır olacaktır. Bu işlemlerden sonra gösterge ekranında da "(READY) HAZIR" ibaresi belirecektir.

Düşük Batarya Uyarı Işığı

Bu uyarı ışığı, motosikletin batarya seviyesinin düşük olduğunu ve şarj edilmesi gerektiğini bildirir. Batarya seviyesi düşükse, aracınız mümkün olan en kısa sürede şarj edilmelidir.

Batarya

Batarya göstergesi, motosikletin güncel akü seviyesini gösterir. Akü seviyesi bu gösterge ile takip edilerek şarj döngüsü sağlanmalıdır.

Vites Kademe Göstergesi

Bu gösterge, motosikletin o anki vites kademesini (1-2-3) sürücüye bildirir. Vites değişimlerini doğru kullanmak, hem performans hem de motor sağlığı açısından önemlidir.

Kilometre Sayacı

Kilometre sayacı, motosikletin toplam kat ettiği mesafeyi kilometre cinsinden gösterir. Bu bilgi, bakım ve servis zamanlarının takibi için önem taşır.

Hız Göstergesi

Hız göstergesi, motosikletin mevcut hızını kilometre/saat (km/h) cinsinden gösterir. Bu gösterge ile aracınızın hız değerlerini takip edebilirsiniz.

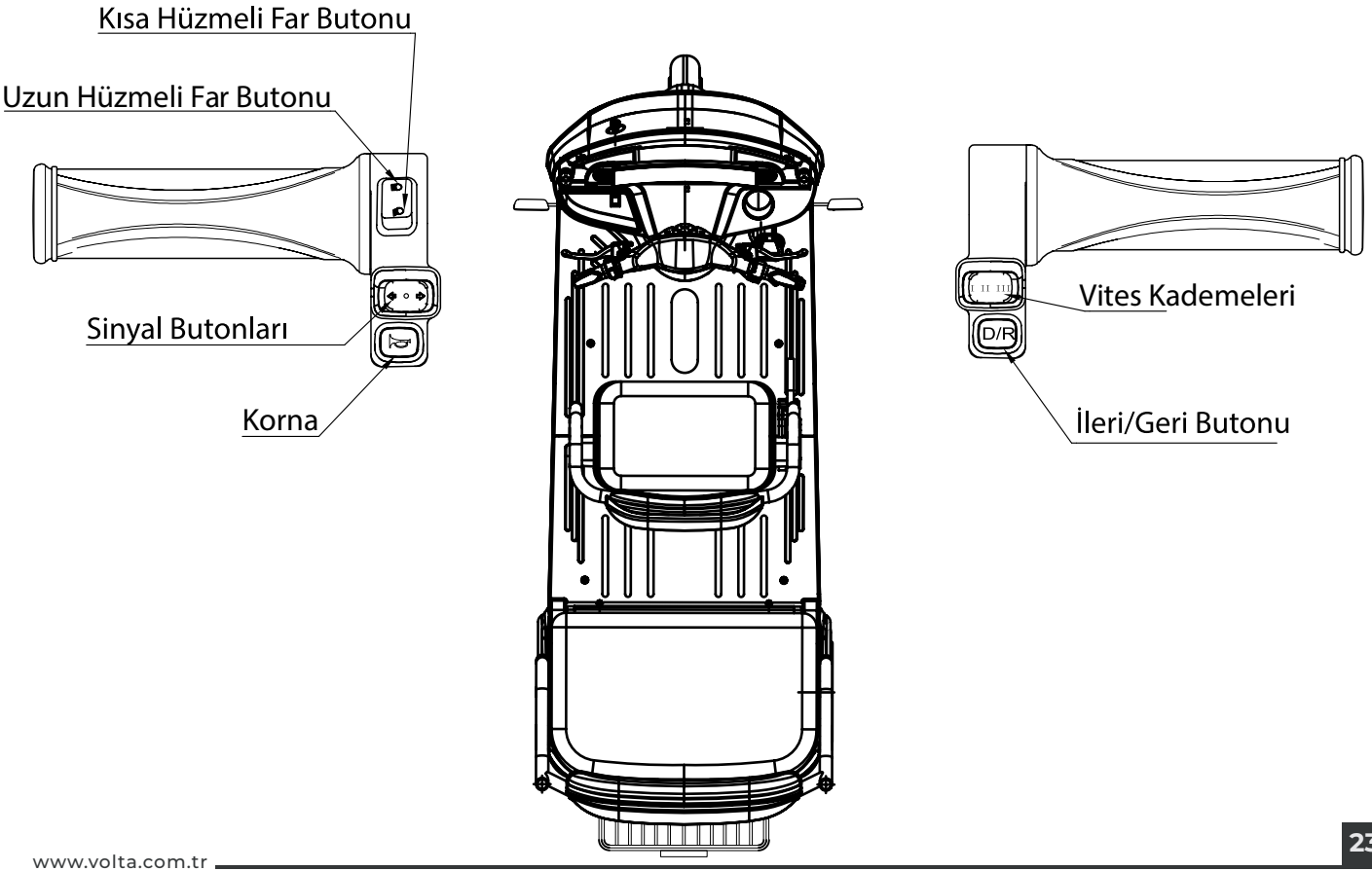
Kısa Hüzmeli Far Butonu
Uzun Hüzmeli Far Butonu
Sinyal Butonları
Korna
Vites Kademeleri
D/R
İleri/Geri Butonu

Kısa Hüzmeli Far Düğmesi

Bu düğme ile kısa hüzmeli far aktif edilmektedir.

Uzun Far Düğmesi

Uzun far düğmesi, gece sürüşlerinde daha geniş bir görüş alanı sağlamak için kullanılır. Bu düğmeye basıldığında, uzun hüzmeli farlar aktif olur ve yolun daha iyi aydınlatılmasını sağlar.

Sinyal Butonları

Sağa dönüş sinyalini yakmak için, bu düğmeyi "sağ sinyal" konumuna getirin. Sola dönüş sinyalini yakmak için, bu düğmeyi " sol " konumuna getirin. Serbest bırakıldığında, düğme eski konumuna geri dönecektir. Sinyali sonlandırmak için, orta konumuna döndükten sonra düğmeye içe doğru basın.

Korna Düğmesi

Korna, diğer sürücüleri, yayaları veya çevredeki insanları uyarmak için kullanılmaktadır. Korna çalmak için bu düğmeye basın. Korna düğmesinin doğru ve dikkatli kullanılması, trafikte iletişim kurmanın önemli bir parçasıdır. Ancak, gereksiz yere kullanılmaması da önemlidir.

Vites Kademeleri

Motosiklet üzerindeki vites düğmesi, sürüş sırasında uygun hız kademesini seçmek için kullanılmaktadır. Bu düğme sayesinde 1., 2. ve 3. vites kademeleri arasında geçiş yapılabilir. Düşük hızlarda 1. vites, orta hızlarda 2. vites ve daha yüksek hızlarda 3. vites tercih edilmelidir. Vites geçişleri, motor devri ve yol durumu dikkate alınarak yapılmalı, ani ve gereksiz geçişlerden kaçınılmalıdır.

İleri/Geri Butonu

İleri/Geri düğmesi, motosikletin hareket yönünü belirlemek için kullanılır. İleri konumu, motosikletin normal şekilde öne doğru hareket etmesini sağlar; geri konumu ise motosikletin geriye doğru gitmesini mümkün kılar. Bu düğme yalnızca motosiklet duruyorken kullanılmalı ve yön değişimi sırasında dikkatli olunmalıdır.

5.4. Silecek Sistemi

Silecek sistemi, ön camdaki kir, su ve toprak gibi engelleri temizleyerek sürücünün görüşünü neşletirmektedir. Ön cam yıkama düğmesini yukarı konuma kaydırarak silecek su haznesindeki suyun ön cama aktarılmasını sağlayabilirsiniz. Yeteri kadar su geldiğinde bu düğmeyi aşağı basarak kapalı konuma alınız. Ön cam sileceği düğmesini yukarı konuma kaydırarak sileceğin ön cam üzerinde hareketini sağlayarak ön cam temizliğini sağlayabilirsiniz. Yeterli ön cam temizliği sağlandıktan sonra ön cam silecek düğmesini aşağı kaydırarak kapalı kouma alınız.

NOT

Ön cam silecek su haznesi 1000ml kapasiteye sahiptir. Bu kapasite göz önüne alınarak dolum işlemine dikkat edilmelidir.

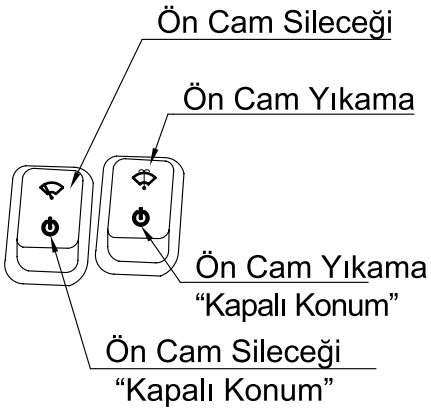

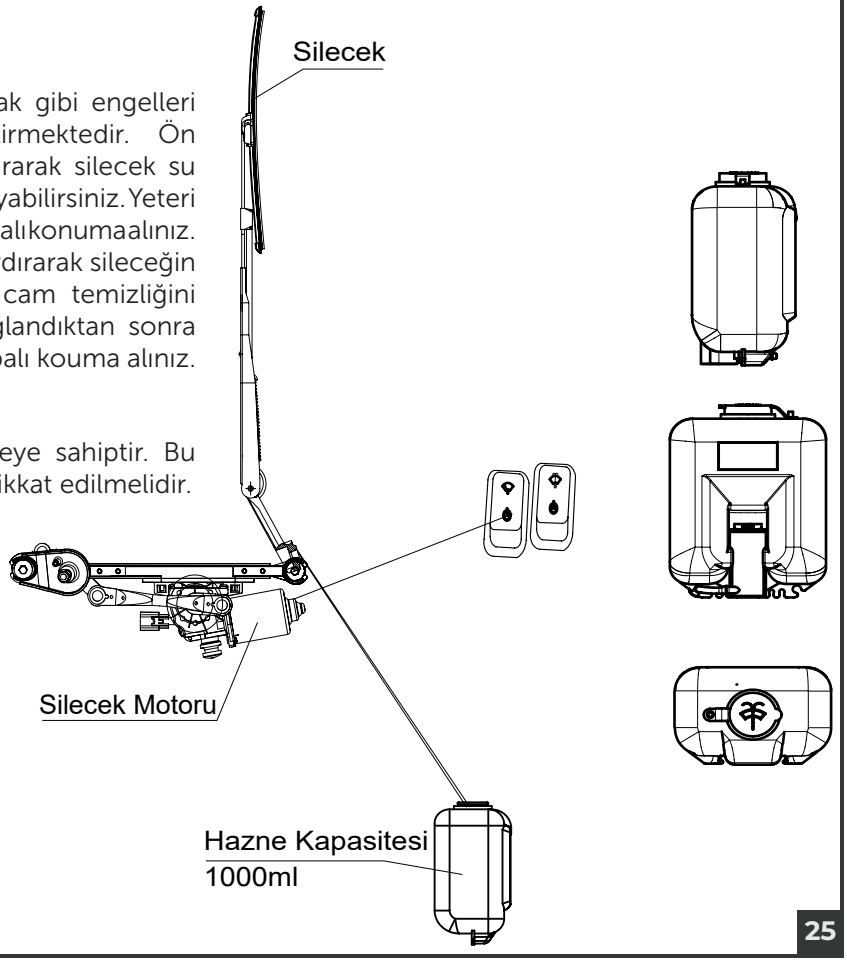

5.5. Kontak Anahtarı

Kontak anahtarı motosikletin ateşleme sistemini, aydınlatma sistemini ve gidonun kilitlenmesini kontrol eder. Ayrıca yakıt tankının ve koltuk altında bulunan saklama alanının kontrolünü sağlar. Kontak anahtarını kontak kilit üzerindeki yuvasına yerleştirerek aktif hale getirebilirsiniz.

UYARI

Motosiklet ile hareket halindeyken kontak anahtarını asla kapalı konuma getirmeyin. Aksi taktirde elektrikli sistemler kontrol kaybına veya kazaya yol açabilecek şekilde kapanır.

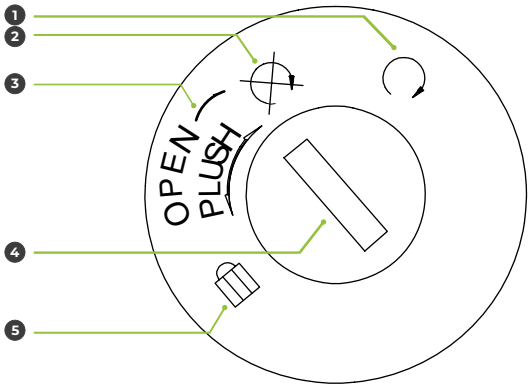

1. Açık Konum
2. Kapalı Konum
3. Direksiyon Kilidine Geçiş Aralığı
4. Kontak Anahtar Yuvası
5. Direkiyon Kilit Konumu

Motosikletinizin gidonu kilitleme özelliği vardır. Aracınızla durduktan sonra trafiği ve yayaları etkilemeyecek bi konuma park edildiğinden emin olun.

- Kilit Konumu: Gidonu kilitlemek için gidonu en sola çevirin ve "2" numaralı kapalı konumdan anahtar yuvasını "3" numarada gösterilen aralıktan bastırarak "5" numaralı konuma getirin. Böylece gidon kilitlenir ve tüm elektrikli sistemler kapatılır.

UYARI

Eğer kontak kilidi kilit konumuna geçmiyorsa gidon yeteri kadar sola döndürülmemiş olabilir. Gidonu en sol pozisyona alarak tekrardan kilitlemeyi deneyebilirsiniz.

- Gidon kilidini açmak için; kontak anahtarı yuvasına yerleştirilir. Ardından kontak kilidi "5" numaralı konumdayken bastırılarak "3" numara ile gösterilen geçiş alandan "2" numaralı kapalı konuma geçirin. Bu sayede gidon kilidi açılacaktır ve akabinde istediğiniz konuma getirerek aracınızı kullanabilirsiniz.

6. Çalışma ve Kullanım

6.1. Motorun Çalıştırılması

Aracınızın el freni indirilmiş pozisyondayken frenleri sıkın ve kontak anahtarını açık konuma getirin ve elektrikli sistemlerini aktif hale getiriniz. Daha sonrasında gösterge ekranında "READY" ibaresi geldikten sonra kontrolü ve yavaş şekilde frenleri bırakırken sağ elcik üzerindeki gaz kolunu çevirerek yavaş yavaş harekete başlayabilirsiniz.

6.2. Kalkış

Gösterge ekranında "READY" ibaresi geldikten sonra kontrolü ve yavaş şekilde frenleri bırakırken sağ elcik üzerindeki gaz kolunu çevirerek yavaş yavaş harekete başlayabilirsiniz.

6.3. Hızlanma ve Yavaşlama

Motosikletizin gaz kolunu aşağıda gösterilen şekilde "A" yönünde çevirerek araca gaz veriniz. Bu durumda aracınız hareket edecektir. Gaz kolunu "B" yönüne çevirmeniz durumunda hızınız ve ivlenmeniz azalır.

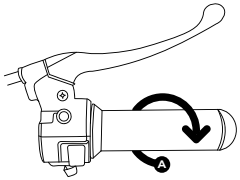

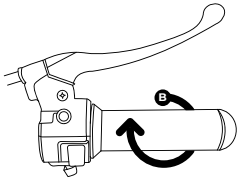

6.3. Frenleme

Motosikletinizin ön ve arka tekerleri kampana fren sistemi ile donatılmıştır. Sağ elcik üzerinde bulunan fren kolu ile ön fren, sol elcik üzerinde bulunan fren kolu ile arka teker üzerindeki fren kontrol edilebilmektedir. Ayrıca aracınızda arka freni kontrol etmenize yardımcı olacak ayak freni de mevcuttur. Frenleri kullanmak için fren kollarını parmaklarınızla kavrayarak yavaşça kendinize doğru sıkınız. Frenlemeyi kesmek için fren kolunu yavaşça serbest bırakınız. Ayak frenini kullanmak için ayağınız ile ileriye doğru itiniz. Frenlemeyi kesmek için ayak frenini yavaşça serbest bırakınız.

Fren kolları ile ayak frenini beraber kullanmanız önerilmektedir. Frenleme yaparken gaz kolu mutlaka serbest bırakılmalıdır.

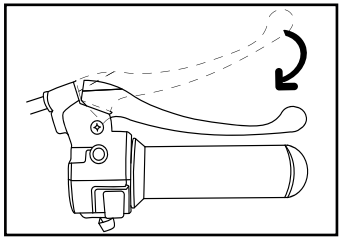

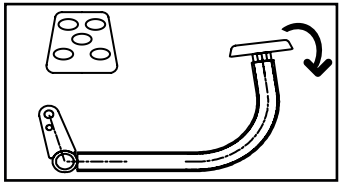

NOT

Ön ve arka fren için, fren kolu serbest hareket mesafesi 5-10 mm olmalıdır. Bu mesafeden sonra frenleme işlemi başlamalıdır.

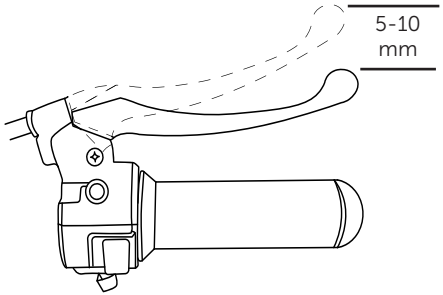

UYARI

- Ani ve sert fren yapmaktan kaçınınız. Aksi takdirde aracınızın kayabilir ve kazalara sebebiyet verebilir.
- Yokuş aşağı inişlerde fren yaparken dikkatli olunuz.
- Frenlerin kullanıldığı esnada gaz vermeye devam etmeyiniz. Bu durum eletronik kontrol ünitesinin ve motorun bozulmasına sebep olabilir.
- Fren balatası, kaliper ve fren diski ve kampanası, frenleme esnasında yüksek sıcaklıklara ulaşabilir. Buradaki sıcak yüzeyler ile temas ciddi yaralanmalara sebebiyet verebilir. Bu parçaların bakım ve onarımı sırasında soğuduğundan emin oldukta sonra müdahale ediniz.
- Disk fren sistemi, yüksek frenleme performansı sunmaktadır. Bu nedenle düz zeminlerde frenleme ile ilgili alıştırma yapınız.
- Fren hassaslığa göre ayarlanabilir. Daha güvenli bir yavaşlama için ön ve arka fren birlikte kullanılmalıdır.
- Uzun süre frenlerin kullanılması durumunda fren takımları ısınır ve performansını düşer. Bu da fren mesafenizi uzatarak güvenli duruşu etkileyebilir.
- Fren balataları her zaman orijinal ürünler ile değiştirilmelidir. Düşük kaliteli parçalar aracın diğer parçalarına hasar verebilir. Ayrıca aracınızın performansını etkiler.
- Fren sistemi, güvenliğiniz için hayati önem taşımaktadır. Periyodik bakım tablosunda verilen aralıklarda düzenli olarak kontrol ve ayar işlemlerini yetkili servislerde yaptırınız.

6.4. Motorun İlk Kullanımı (Rodaj Süresi)

Rodaj süreci, motosikletinizin motor parçalarının en iyi şekilde uyum sağlaması için kritik öneme sahiptir. Bu süre zarfında motoru düşük ve orta devirlerde kullanmanızı öneririz. Yüksek devirlerde çalıştırmaktan ve ani hızlanmalardan kaçının. Farklı hızlarda sürüş yaparak motorun tüm parçalarının düzgün bir şekilde oturmasını sağlayın. İlk 500-1.000 kilometre boyunca motosikletinize aşırı yüklenmemeye özen gösterin ve düzenli olarak motor yağını kontrol edin. Rodaj sürecinin sonunda ilk bakımının yaptırılması motor sağlığınızı korumak açısından önemlidir. Bu kurallara uymak, motosikletinizin performansını artıracak ve ömrünü uzatacaktır.

DİKKAT

- Motoru devir göstergesi kırmızı bölgede çalıştırmayın.
- Rodaj sürecinde herhangi bir hatayla karşılaşılması durumunda en kısa sürede Volta Motor yetkili servisine başvurun.

6.5. Park Etme

Motosikletinizi park ederken aracınızın gücünü kapatın. Aracınızdan ayrılmadan önce kontağın kapalı konumda olduğundan emin olun. Güvenlik açısından motosikletinizi park ettikten sonra ilk olarak el frenini çekin ve hemen ardından gidonunuzu kilitleyin.

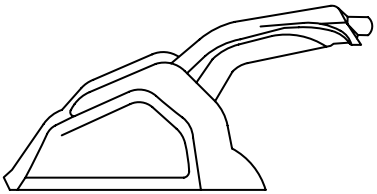

El Freni

6.6. Yükleme

Motosikletinizin üzerinde yük taşımaya uygun olmayan yükleri taşımayınız. Aksi durumda bu parçalar hasar görecektir.

- Arka taşıma çantası hafif yükleri taşımak için kullanılabilir.
- Lütfen izin verilen yük limitlerini aşmayınız. Arka taşıma demiri maksimum taşıma kapasitesi 10 kg'dır.

6.7. Motor ve Şasi Numarası

Motor ve şasi numaraları aracınızın tescili içindir ve elektrikli motosikletinizin bakım ve onarımı gerekmesi durumunda sizlere daha iyi hizmet verebilmek amacıyla yetkili servislerimize yardımcı olmaktadır.

DİKKAT

Elektrikli motosikletinizin üzerinde yazan motor ve şasi numaraları ile Uygunluk Belgesi'nde yazan numaraların aynı olduğundan emin olunuz.

Yakıt/Enerji Tüketimini Azaltmak için Öneriler

Yakıt tüketimi büyük ölçüde sürücülerin sürüş tarzıyla ilişkilidir. Aşağıda yakıt tüketimi ile ilgili dikkat edilebilecek hususlara yer verilmiştir.

- Hızlanma aşamasında motor devrini birden çok yüksek seviyelere zorlamayın.
- Yüksek devirli kullanmak yakıt tüketimini arttıracaktır.
- Duraklama, yükleme veya trafik koşullarından dolayı uzun süreli durma veya duraklama durumlarında aracınızı rölantide bekletmek yerine durdurun.

VOLTA MOTOR SAN. VE TIC. A.S.

L2e-P

e9*168/2013*?????

☆NPPMVHG5?????????☆

-- dB(A)- -- min^{-1}

1.0 kW 25 km/h max 352 kg

Şasi Plakasının Konumu

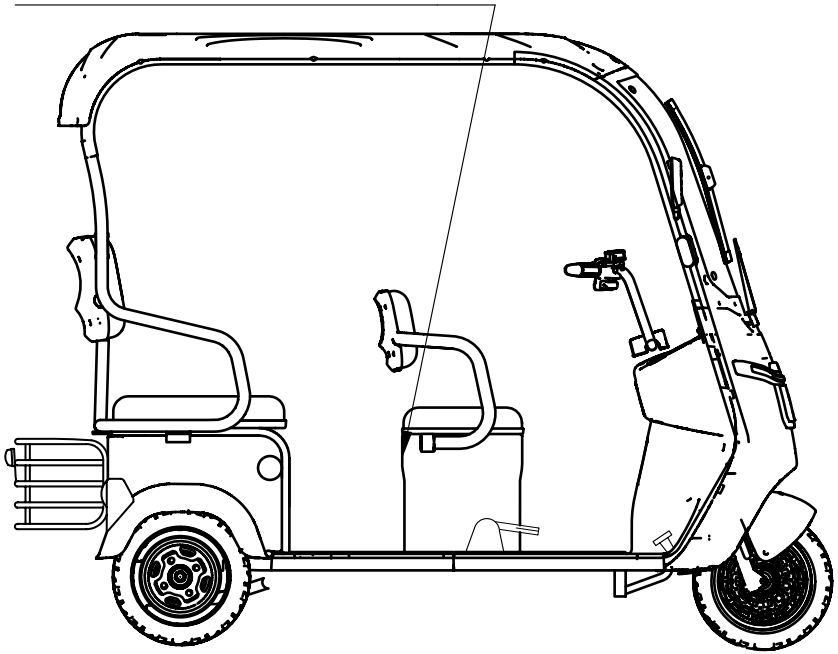

7. Bakım ve Kontrol

Periyodik bakım, doğru ayarlar ve düzenli yağlama sayesinde motosikletiniz için en yüksek verim ve güvenliği sağlayabilirsiniz.

NOT

Burada belirtilecek genel bakım aralıkları sadece normal kullanım koşulları için geçerlidir. Ancak hava koşulları, arazi, coğrafi konum ve kişisel kullanım farkları periyodik bakım aralıklarından daha erken bakım gerektirebilir.

DİKKAT

- Aracınızı güvenli ve uzun ömürlü kılmak için lütfen modifiyeden uzak durunuz. Modifiye edilmiş araçlar sizin ve trafiğin güvenliğini tehlikeye atacaktır. Her zaman üretici tarafından onaylanmış parça kullanınız.
- Kullanım esnasında fren diskleri, kampanalar ve balatalar aşırı sıcak olabilir. Yanıklara sebep olmaması için dokunmadan önce fren sistemi parçalarının soğumasını bekleyin.

UYARI

- Yapacağınız bütün bakımlardan önce kişisel güvenliğiniz için motoru kapatıp aracı orta ayağa kaldırınız. Basit bir bakım olsa dahi motor kapalı ve araç orta ayakta olmadan bakımı gerçekleştirmeyiniz.
- Eğer araç 1 ay veya daha uzun bir süre kullanılmamışsa bir sonraki kullanım öncesinde yakıt, lastikler, akü gibi aşınması, paslanması muhtemel parçaları kontrol edip sürüşe başlayınız.
- Bu motosiklet sadece asfalt yüzeylerde kullanım amacıyla tasarlanmıştır. Motosikletin aşırı tozlu, çamurlu ve ıslak ortamlarda kullanılması durumunda hava filtresi elemanı daha sık temizlenmeli ve değiştirilmelidir, aksi takdirde motor çabuk aşınabilir. Doğru bakım aralıkları için yetkili Volta Motor servislerinden destek abilirsiniz.

7.2. Aydınlatma Elemanları

Ön ve arkada konumlandırılan aydınlatma sistemi kullanılarak karanlıkta ve gündüz sürüşü sırasında farlar açılmalı ve görünürlük arttırılmalıdır. Görünürlüğün arttırılması sürüş güvenlik seviyesini bir üst kademeye taşıyacaktır.

Mevzuat gereği görnürlüğün arttırılması açısından araç çalıştırıldığında kısa hüzme far otomatik olarak açılmaktadır. Aydınlatma sistemini çalıştırmak için aracı çalıştırınız. Uzun hüzme far için panelin solunda yer alan uzun hüzme far anahtarına basınız.

7.3. Stantlar

Aracı düz ve stabil pozisyonda tutabilmek için bir adet ana ayak (ana stant) ve bir adet de yan ayak (yan stant) bulunmaktadır. Ana ayağa alırken ayağın ucuna basınız ve aracı hafifçe geriye doğru itiniz. Ayaktan almak için ise aracı ileri doğru itiniz. Yan ayakta bir adet yan ayak sensörü bulunmaktadır. Bu sensör güvenliğiniz için yan ayak açık durumdayken araca enerji verilmesini önler. Aracın çalışması için yan ayağın kapalı durumda olduğundan emin olunuz.

7.3. Akü ve Sigorta

Akü, selenin altında plastik koruma kapağının hemen arkasında yer almaktadır. Akünün bağlantıları kontrol edilmeli ve gerekli olduğu durumlarda doğru bağlantı ile yenilenmelidir.

- Siyah kablo: Eksi kutup bağlantısı
- Kırmızı kablo: Artı kutup bağlantısı

Akü Bağlantı İşlem Sırası

Akü bağlantısı sökülürken ilk olarak negatif kablo bağlantısı sökülür ve ardından pozitif kablo bağlantısı sökülür.

Akü bağlantısı takılacağı zaman ilk önce pozitif kablo bağlantısı yapılır, ardından negatif kablo bağlantısı yapılarak akü koruma kapağı kapatılır. Akü sökme işleminde anahtar konumu mutlaka "Kapalı" konumda olmalıdır.

- Atık akümülatörünüzün içindeki asitli sıvıyı toprağa, suya, kanalizasyona dökmeyiniz.
- Atık akümülatörünüzün plastik kısımlarını soba ve kazanlarda yakmayınız.
- Atık akümülatörleri çocuklardan uzak tutunuz.

Akünün bittiği durumlardan en kısa sürede Volta Motor yetkili servisinde şarj ettirin. Motosikletinizde ilave olarak akseuarlar eklendiyse akünün daha çabuk bitebileceğini göz önünde bulundurun.

Akünün Saklanması

Motosikletiniz bir ay veya biraz daha uzun bir süre kullanılmayacaksa aküyü sökün, tam olarak şarj edilmiş halde serin, kuru bir yerde muhafaza ediniz.

Motosikletiniz iki aydan daha uzun bir süre kullanılmayacaksa ayda bir akü seviyesinin kontrol edilmesi önerilir. Volta Motor yetkili servislerinde ayda bir ölçüm yaptırarak seviyesini kontrol altında tutabilirsiniz.

Aracınızı kullanıma alacağınız gün aküyü takmadan önce tam şarj edilmesi gerekmektedir. Akü bağlantısı yapılırken anahtar konumu mutlaka "Kapalı" konumda olmalıdır. Akü bağlantısı yapılmadan önce ve yapıldıktan sonra kutupb başlıklarının kontrol edilmesi gerekmektedir.

! DİKKAT

- Akü hücre kapaklarını açmaya çalışmayın, aksi takdirde akü hasar görecektir.
- Akü tam şarj edilmiş halde muhafaza edilmelidir. Şarj edilmeden muhafaza edilmesi durumunda aküde kalıcı hasarlara neden olabilir.

Sigorta Kontrolü ve Değiştirilmesi

Ön yolcu koltuğu altındaki havuzda 50A değerinde sigorta yer almaktadır. Değiştirme veya kontrol aşamasında aracın kontağı mutlaka "Kapalı" konumda olmalıdır.

Bunun için;

- Aracın kapalı konumda olduğundan emin olunuz.
- Sigorta akünün yanında bulunan havuzun içerisindedir.
- Sigortanın bağlantılarını tornavida yardımı ile sökün.
- Eş değeri özelliklere sahip bir sigorta ile değiştiriniz.

DİKKAT

Sigorta değiştirilirken mevcutta çıkarılan sigortayı aynı değerde sigorta ile değiştirilmelidir. Aksi takdirde, düşük değerli bir sigorta kullanmak, sistemin doğru korunmamasına yol açabilir; yüksek değerli bir sigorta ise aşırı yüklenmeye neden olabilir ve motorun zarar görmesine sebep olabilir. Bu nedenle, sigorta değişimi sırasında orijinal değere sadık kalmak, motosikletin elektriksel güvenliğini sağlamak açısından kritik öneme sahiptir.

DİKKAT

- Aracınızı yıkarken yüksek basınçlı su kullanmayınız. Elektrik sistemlerinize zarar verecektir.

UYARI

- Belirtilen kapasitenin altında sigorta kullanımı sürekli sistemin sürekli devre kesmesine, belirtilen kapasitenin üstünde kullanılması ise yüksek akımlardan dolayı elektronik parçaların bozulmasına ve kabloların zarar görmesine sebep olabilir.

7.4. Fren Bakımı

Fren Balataları Kontrolü

Fren balataları çalışma prensibi sebebiyle aşınmaktadır. Ön ve arka fren balatalarının aşınması periyodik bakım ve yağlama tablosunda belirtilen aralıklarda kontrol edilmelidir. Belli güvenlik seviyelerine ulaştığında değiştirilmelidir. Volta Motor yetkili servisleri tarafından orjinal yedek parça kullanılarak değişikliklerin yapılması önerilmektedir. Güvenlikseviyesi kontrolü ve değişimi yetkili servislerce yapılmalıdır. Değiştirilmeyen fren balataları fren sisteminin düşük performansla çalışmasına, gürültü yapmasına, hatta bazı durumlarda başka parçaların kırılmasına sebep olur. Frenlerin her bakımda kontrol edilmesi gerekmektedir.

DİKKAT

Fren balataları her zaman orijinal ürünler ile değiştirilmelidir. Düşük kaliteli parçalar aracın diğer parçalarına hasar verebilir. Ayrıca aracınızın performansını etkiler.

Tellerin Kontrol Edilmesi

Tüm tellerin durumları durumu ve çalışması her sürüş öncesi mutlaka kontrol edilmelidir. Teller ve tel uçları gerektiği durumlarda yağlanmalıdır. Teller üzerinde hasar mevcutsa veya düzgün bir şekilde çalışmıyorsa en yakın Volta Motor yetkili servisinden değiştirilmesi için destek alın.

7.5. Jant ve Lastiklerin Kontrolü

Lastikler sürüş güvenliği ve konforu açısından en önemli etkenlerdendir. Bu durum gözetilerek lastiklerin her zaman iyi durumda olması ve ilgili zamanlarda belirtilen lastiklerle değiştirilmesi önemlidir.

Jant Kontrolü

Jantlarda darbe, ezilme veya başka bir hasar durumu olup olmadığı her sürüş öncesinde kontrol edilmelidir. Herhangi bir hasar tespit edildiğinde jantınVolta Motor yetkili servisinde onarılmasını için destek alınmalıdır. Jant veya lastik değişimi veya onarımı sonrasında tekerleğin balans ayarı mutlaka yapılmalıdır.

Lastik Basıncı

Lastiklerin basıncı her sürüş öncesinde mutlaka kontrol edilmeli ve gerekiyorsa ayarlanmalıdır. Lastiklerin basıncı lastikler soğukken kontrol edilmeli ve ayarlanmalıdır.

Lastiklerinizin basınç seviyelerini her gün kontrol ediniz. Olağanın üstünde ve altında lastik basınçları aracın yol tutuşunu, hızlanma, yakıt tüketimini ve benzeri performanslarını etkileyecektir.

Lastiklerinizin üzerinde delik, kesik veya benzeri olağan dışı durum olup olmadığını her gün kontrol ediniz. Ayrıca jantlarda ezilme, çizilme ve eğiklikte hava kaybına sebep olabilmektedir. Bu tip hasarlar aracınızın dengesinin bozulmasına, titremesine sebep olabilir. Bu gibi durumların görülmesi halinde en yakın yetkili servisinize giderek hasarın giderilmesini sağlayınız.

UYARI

- Diş derinliği azaldığında, lastiklerin üst yüzeyinde çivi veya cam parçası olması ya da lastik yanaklarında çatlak olması durumunda lastikleri Volta Motor yetkili servislerinde değiştirebilirsiniz.
- Ön ve arka lastikler aynı marka, aynı desen ve seride olmalıdır, aksi takdirde motosikletin yol tutuş nitelikleri olumsuz etkilenebilir, bu farklılık kontrol kaybına ve ciddi yaralanmalı kazalara sebebiyet verebilir.

TIRE INFORMATION				VM5 NEO
Cold tire pressures		kPa	kgf/cm²	psi
Up to maximum weight capacity	Front	250	2.55	36
	Rear	250	2.55	36
Up to 75 kg load	Front	250	2.55	36
	Rear	250	2.55	36
Tire size	Front	3.00-10 42J		
	Rear	3.00-10 42J		
Min. recommend tire center tread depth	Front	2.0mm		
	Rear	2.0mm		
Maximum weight capacity	150 kg			

UYARI

- Eğer lastik doğru hava basıncına sahip değilse, daha çabuk aşınacak ve ömrü kısalacaktır. Ayrıca havası düşük lastikler tutunmayı azaltacağı için kazaya sebep olabilir.
- Çok düşük lastik havası olması durumunda lastik janttan sıyrılmasına sebebiyet verebilir.
- Lastikleriniz kullandıkça aşınacaktır. Lastik diş derinliğiniz azaldığında değiştirmelisiniz. Yol, iklim ve kullanım koşullarına bağlı olarak lastik ömrünüz uzayıp, kısalabilir. Kullanıcının lastik basıncını ve diş derinliği düzenli kontrol etmesi gerekir. Diş derinliği düşük lastikler özellikle ıslakyüzeylerde tutunmayı azaltacaktır. Minimum diş derinliği ön lastik iç in 2.0 mm, arka lastik için 2.0 mm'dir. Bu tip durumlar kazalara sebep verebilmektedir.

NOT

- Lastik bilgilendirme etiketinin araç üzerindeki konumu sağdaki görsel üzerinde işaretlenmiştir.

TIRE INFORMATION				VM5 NEO
Cold tire pressures		kPa	kgf/cm²	psi
Up to maximum weight capacity	Front	250	2.55	36
	Rear	250	2.55	36
Up to 75 kg load	Front	250	2.55	36
	Rear	250	2.55	36
Tire size	Front	3.00-10 42J		
	Rear	3.00-10 42J		
Min. recommend tire center tread depth	Front	2.0mm		
	Rear	2.0mm		
Maximum weight capacity		150 kg		

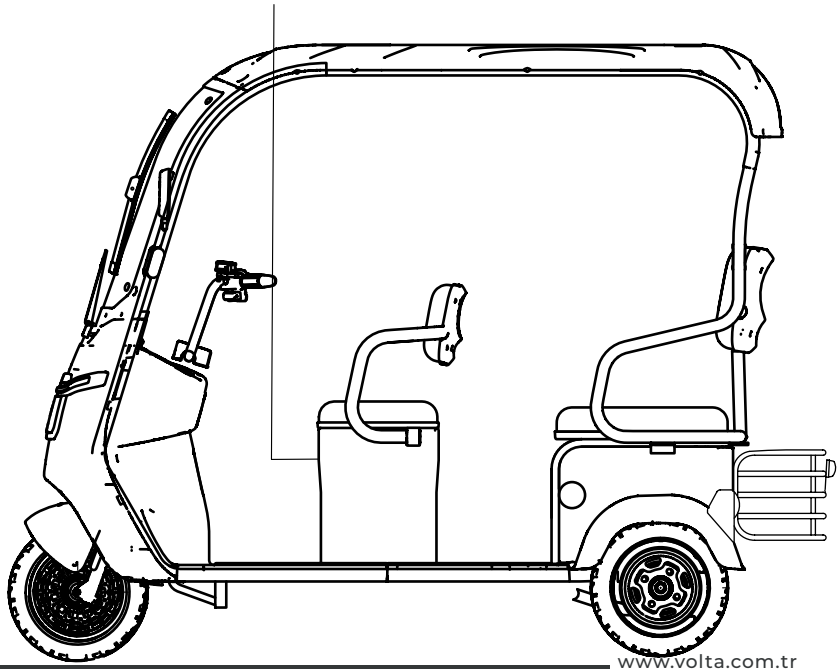

7.6. Gaz Kolunun Ayarlanması

Gaz kolunun çalışması her sürüş öncesinde kontrol edilmelidir. Ayrıca tel, periyodik bakım tablosunda belirtilen aralıklarda Volta Motor yetkili servisleri tarafından yağlanmalıdır.

- Gaz kolunun en alta ve en üste kolayca hareket edebildiğini kontrol ediniz.
- En yukarı pozisyondan ilk gaz tepkisi verdiği pozisyona kadar olan mesafe 2 ila 6 mm arasında olmalıdır. Bunu ayarlamak için sıkma somununu gevşetiniz, ayarlayıcıyı çeviriniz ve tekrar sıkınız.

7.7. Bakım Aralığı

Aracınız sorunsuz çalışsa dahi belirli aralıklarla yetkili servislere gidip kontrol edilmelidir. Bu aralıklar kullanma kılavuzunda ileri sayfalarda detaylı olarak belirtilmiştir. Problem yaşamış veya kaza yapmış araçlar bakım aralığı beklenmeden doğrudan yetkili servise götürülmelidir. Bu tip durumlarda onarımlar kesinlikle orijinal parça ile yapılmalıdır.

Aracın, üretici onayı olan anlaşmalı servis istasyonları dışında bakım, onarım, modifiye veya herhangi bir performans artışı sağlayacak değişiklik yapılması ürünün garanti kapsamından çıkmasına yol açacaktır.

DİKKAT

- Aracınızı güvenli ve uzun ömürlü kılmak için lütfen modifiyeden uzak durunuz. Modifiye edilmiş araçlar sizin ve trafiğin güvenliğini tehlikeye atacaktır. Her zaman üretici tarafından onaylanmış parça kullanınız.

UYARI

- Yapacağınız bütün bakımlardan önce kişisel güvenliğiniz için motoru kapatıp aracı orta ayağa kaldırınız. Basit bir bakım olsa dahi motor kapalı ve araç orta ayakta olmadan bakımı gerçekleştirmeyiniz.
- Eğer araç 1 ay veya daha uzun bir süre kullanılmamışsa bir sonraki kullanım öncesinde yakıt, lastikler, akü gibi aşınması, paslanması muhtemel parçaları kontrol edip sürüşe başlayınız.

7.8. Periyodik Bakım

Periyodik bakımlar, yetkili Volta Motor servisleri tarafından yapılmalıdır. İki bakım arası süre 6 ay aşmamalıdır. Bakım aralıklarına uyulmayan araçlar garanti kapsamı dışında kalacaktır.

VM5 NEO

GARANTİ BAKIM KARTI PERİYODİK BAKIM TABLOSU

1.AY (500 KM)	6.AY (3.000 KM)	12.AY (6.000 KM)	18.AY (9.000 KM)	24.AY (12.000 KM)	30.AY (15.000 KM)
KAŞE Tarih:...../...../.....	KAŞE Tarih:...../...../.....	KAŞE Tarih:...../...../.....	KAŞE Tarih:...../...../.....	KAŞE Tarih:...../...../.....	KAŞE Tarih:...../...../.....
36.AY (18.000 KM)	**42.AY (21.000 KM)**	**48.AY (24.000 KM)**	**54.AY (27.000 KM)**	**60.AY (30.000 KM)**	**66.AY (33.000 KM)**
KAŞE Tarih:...../...../.....	KAŞE Tarih:...../...../.....	KAŞE Tarih:...../...../.....	KAŞE Tarih:...../...../.....	KAŞE Tarih:...../...../.....	KAŞE Tarih:...../...../.....

ELEKTRİKLİ ARAÇLAR BAKIM TABLOSU

ELEKTRİKLİ ARAÇLAR BAKIM PERİYOTLARI VE YAPILACAK İŞLEMLER			BAKIMIN YAPILACAĞI KİLOMETRE (İki bakım arası 6(altı) ayı geçemez.)						
SIRA NO	PARÇA/SİSTEM ADI	YAPILACAK İŞLEM	1.AY 500 KM (RODAJ BAKIMI)	6.AY 3.000 KM	12.AY 6.000 KM	18.AY 9.000 KM	24.AY 12.000 KM	30.AY 15.000 KM	36.AY 18.000 KM
Kontrol, Bakım ve Ayar İşlemleri									
1.a.	Ön ve Arka Fren	El fren tellerinin sıkışmadığını ve düzgün çalıştığını kontrol edin, gerekiyorsa ayarlayın	●	●	●	●	●	●	●
1.b.	Ön ve Arka Fren	Fren kaliperlerini kontrol edin gerekiyorsa fren balatalarını değiştirin.	●	●	●	●	●	●	●
1.c	Ön ve Arka Fren	Fren pedalını ve sistemde bir problem olmadığını kontrol edin. (Hava, sızıntı vb.)	●	●	●	●	●	●	●
1.d.	Ön ve Arka Fren	Fren kesicilerin çalışmasını kontrol edin.	●	●	●	●	●	●	●
1.e.	Ön ve Arka Fren	Hidrolik yağının seviyesini ve herhangi bir sızıntı olup olmadığını kontrol edin. (Gerekiyorsa yağ ilave edin, DOT4)	●	●	●	●	●	●	●
1.f.	Ön ve Arka Fren	Ön ve arka fren disklerini kontrol edin.	●	●	●	●	●	●	●
1.g.	Ön ve Arka Fren	Fren merkezlerini kontrol edin.	●	●	●	●	●	●	●
2	Bağlantı Elemanları	Bütün somun ve cıvataların yeteri kadar sıkılmış olduğundan emin olun.	●	●	●	●	●	●	●
3	Aydınlatma Elemanları	Far, arka stop, sinyaller ve düğmelerin çalışmasını kontrol edin.	●	●	●	●	●	●	●
4	Sllecekler	Silecek lastiklerini kontrol edin. Silecek hortum ve pompasının çalışmasını kontrol edin.	●	●	●	●	●	●	●
5	Akü	Akü voltajını ölçün, gerekiyorsa tam şarj edin veya değiştirin. Kutup başlarının sıkılığını kontrol edin.	●	●	●	●	●	●	●
6	Lastikler	Lastik hava basınçlarını, lastiklerde hasar olup olmadığını ve diş derinliğini kontrol edin.	●	●	●	●	●	●	●
7	Jantlar	Salgı veya hasar olup olmadığını kontrol edin.	●	●	●	●	●	●	●
8	Tekerlek Rulmanları	Göbekte boşluk olmadığını ve tekerleklerin rahat döndüğünü kontrol edin.	●	●	●	●	●	●	●

ELEKTRİKLİ ARAÇLAR BAKIM TABLOSU

ELEKTRİKLİ ARAÇLAR BAKIM PERİYOTLARI VE YAPILACAK İŞLEMLER			BAKIMIN YAPILACAĞI KİLOMETRE (İki bakım arası 6(altı) ayı geçemez.)						
SIRA NO	PARÇA/SİSTEM ADI	YAPILACAK İŞLEM	1.AY 500 KM (RODAJ BAKIMI)	6.AY 3.000 KM	12.AY 6.000 KM	18.AY 9.000 KM	24.AY 12.000 KM	30.AY 15.000 KM	36.AY 18.000 KM
Kontrol, Bakım ve Ayar İşlemleri									
9	Gidon Rulmanları	Gidon rulmanlarının aşınmış veya gevşek olup olmadığını kontrol edin Gerekiyorsa yağlayın veya değiştirin.	●	●	●	●	●	●	●
10	Ön Süspansiyon	Yaylanmasını kontrol edin. Amortisör iç borusunda çizik, hasar veya aşırı yağlanma olup olmadığını kontrol edin.	●	●	●	●	●	●	●
11	Arka Süspansiyon	Çalışırken rahatsız edici bir ses çıkarmadığını ve yağ kaçağı olup olmadığını kontrol edin.	●	●	●	●	●	●	●
12	Gaz Kolu	Çalışmasını ve gaz kolu boşluğunu kontrol edin, gerekiyorsa ayarlayın.	●	●	●	●	●	●	●
13	Şarj Aleti ve Soketi	Çalışmasını ve bağlantılarını kontrol edin.	●	●	●	●	●	●	●
14	Zincir (Varsa)	Gerginliğini kontrol edin ve yağlayın.	●	●	●	●	●	●	●

NOT: Aracınızın ilk bakımı 500 km'de veya 1.ayda (hangisi önce gerçekleşirse) yapılmalıdır. İlk bakım kontrol amaçlıdır. Bu bakımdan sonraki ilk bakımınız aracınız 3.000 km'de veya 6.ayda (hangisi önce gerçekleşirse) yapılacaktır. Bu bakımdan sonra her bakımınız 3.000 ve katları veya 6 ay katları (hangisi önce gerçekleşirse) olacak şekilde takip edilecektir. Herhangi iki bakım arasında geçen süre 6 ayı geçmemelidir. 6 aydan fazla sürede bakım aralıklarına ulaşmayan tüketici de yetkili servise ürününü bakım yaptırmak üzere götürmelidir. Bakım aralıkları ve kilometrelerine uyulmayan araçlar garanti kapsamı dışında kalacaktır.

-Garanti süresi, garanti belgesi yönetmenliği uyarınca, malın tüketiciye teslim tarihinden itibaren başlar ve motosikletler ve ATV araçlar için 2 yıl veya 30.000km (hangisi önce dolarsa), diğer araçlar)e-bike, elektrikli kaykay, elektrikli motorlu bisiklet vb.) için 2 yıldır.

VOLTA VTA RE-VOLT APEC

VOLTA MOTOR SAN.TİC.AŞ
Merkez Mah. Yıldıztepe Cad. Gümüşova OSB Gümüşova / DÜZCE
0380 731 25 25 - 0380 731 25 35 - info@volta.com.tr

7.9. İlk Kullanım (Rodaj)

- Rodaj süresi içerisinde aracınızı zorlamayınız. Aracınızın rodaj süresi ilk bakıma kadar olan süredir.
- İlk kullanım, aracınızın parçalarının birbirine uyum aşamasıdır, bu aşamada lütfen aracınızı zorlamayınız.
- Motosikletinize ani gaz vermekten kesinlikle kaçınınız. Rodaj süresince gaz elciğini kesinlikle sonuna kadar çevirmeyiniz. Motor aksam parçaları, düşük devir hızlarında maksimum performansla birbirine uyum sağlar.
- Rodaj evresinde yük ve yolcu taşımayınız.

7.10. İlk Bakım

- İlk 500-1.000 km bakımı aracınız için önemlidir. İlk kullanım sonrasında motor parçaları artık birbirine alışmış bir şekildedir ve ilk bakım sırasında tüm cıvataların kontrolü ve motor yağının değiştirilmesi önerilir.
- İlk bakım ile motor ve motosiklet aksam parçaları birbiri ile uyumlu çalışmaya başlayacak ve kullanıma bağlı olarak parçalar birbirine oturacaktır, bu sebeple bütün aksam cıvata ve somunları sıkılacak, motor yağı yenisi ile değiştirilecektir.
- Aracınızın güvenilirliği doğru yapılmış ilk kullanıma ve ilk periyodik bakıma bağlıdır.

8. Depolama ve Tekrardan Kullanıma Alma

8.1. Araç Depolama

Motosikletiniz kısa süreli bir dönemde kullanılmayacaksa arıza ve aşınmalardan korumak için her zaman iyi havalandırılan serin, kuru bir yerde (kapalı bir oda veya garajda) ve gerektiğinde toza karşı gözenekli bir örtüyle muhafaza edin. Motosikleti örtmeden önce motorun ve egzoz sisteminin soğuk olduğundan emin olun.

! DİKKAT

- Motosikletinizin iyi havalandırılmayan bir yerde tutmak veya ıslak örtü ile üzerini kapatmak neme ve paslanmaya neden olacaktır.
- Paslanmayı önlemek için motosikletinizi ıslak ve nemli malzemelerden direkt temasından ve kimyasal maddelerin bulunduğu veya saklandığı yerlerde muhafaza edilmemelidir.

Aracınızı kış ayları gibi dönemlerde uzun süre kullanmayacaksanız, arıza ve aşınmalardan korumak için bir takım önlemler almanız gerekmektedir.Ek olarak, depolamadan önce bir takım tamiratların yapılması daha iyi olacaktır.

- Akünüzü doğrudan gün ışığı almayan bir yerde oda sıcaklığında saklayınız. (20-25°C idealdir.) Akünüzü her ay en az bir kere şarj ediniz.
- Aracınızı temizleyiniz. Durulayınız ve kurulayınız. Boyalı yüzeyleri koruyucu yağ ile kaplamanız boyanızın ömrünü uzatacak ilk günkü parlaklığını muhafaza etmesini sağlayacaktır.
- Aracınızın lastik basıncını ideal lastik basıncı seviyesine getiriniz. Orta ayağa kaldırıp ön ve arka tekerleklerin altına zeminden ayırmak için tahta koyunuz.
- İçine nem girmesini önlemek için egzoz borusunun ucunu plastik bir torbayla kapatın.
- Plastik veya kauçuk olmayan kuru bir örtü ile örtünüz. Hava sıcaklığının çok değişmediği saklama koşullarında depolamaya özen gösteriniz. Yüksek sıcaklık değişimi aracınızın birçok parçasının yorulmasına, bozulmasına, çatlamasına sebep olabilir.

UYARI

Motosikletinizi muhafaza etmeden önce onarım yapılması gerekiyorsa tüm onarımlar yapılmalı ve daha sonra yukarıda belirtilen adımlar takip edilirek araç depolanmaya alınmalıdır.

8.2. Aracı Tekrar Kullanıma Alma

- Aracınızın üzerinden örtüyü kaldırınız. Aracı temizleyiniz.
- Batarya seviyesi kontrol edilmeli ve tam şarj yapılmalıdır. Gerekirse batarya bağlantıları gevşeklik veya oksitlenme açısından kontrol edilmelidir.
- Lastiklerin hava basıncı üretici tavsiyelerine uygun şekilde ayarlanmalıdır.
- Fren sistemi ve gaz kolunun düzgün çalıştığından emin olunmalıdır. Herhangi bir sertlik, tutukluk veya tepki gecikmesi kontrol edilmelidir.
- Farlar, sinyaller, gösterge paneli ve korna gibi elektrikli aksam test edilmelidir.
- Tüm kontroller yapıldıktan sonra trafiği kapalı alanda bir deneme sürüşü ile aracın performansı ve denge durumu gözlemlenmelidir.
- Arka taşıma demiri yalnızca hafif ürünleri taşımak için tasarlanmıştır. Lütfen ağır ürünler taşımayınız.
- Aracınızın taşıma kapasitesini hesaplarken taşıdığınız bütün yükleri toplayınız. Bu yükler sürücü, yolcu ve taşınan eşyaların tümüdür.
- Aşırı yüklü araç, kullanımı zorlaştıracak ve aracınızın ömrünü kısaltacaktır.
- Lütfen aracınızı teknik belgenizin izin verdiğinden daha fazla yüklemeyiniz.

8.3. Taşıma

Elektrikli aracınızı taşırken kontağın ve sigortanın kapalı konumda olduğundan emin olunuz. . Aracınızın dıştan her hangi bir zarar görmesini engellemek için metal bir kafes üzerine karton kaplayarak güvenle taşıyabilirsiniz.

8.4. Bağlantı ve Montaj

Aracınız monte edilmiş olarak sizlere teslim edilmektedir.

9. Teknik Özellikler

TEKNİK ÖZELLİKLER			
Parametreler			
Uzunluk	2236 mm	Azami Hız	25 km/sa
Genişlik	979 mm	Enerji Tüketimi	44 Wh/ km
Yükseklik	1692 mm	Menzil	58 km
Dingil Mesafesi	1604 mm	Ön Fren	Kampana
Ağırlık	202 kg	Arka Fren	Kampana
Azami Taşıma Kapasitesi	150 kg	Oturma Konum Sayısı	2
Motor Tipi	BLDC HUB Motor	Ön Tekerlek Ebat	3.00-10
Elektrik Motoru Azami Güç	1000 W	Yük, Hız Endeksi	42J
Elektrik Motor Torku	17.5 Nm	Arka Tekerlek Ebat	3.00-10
Batarya Kapasitesi	72V 20Ah	Yük Hız Endeksi	42J
Batarya Ağırlığı	36 Kg	Lastik Hava Basıncı	
Batarya Tipi	VRLA Jel Akü	Ön Lastik	250kPa / 31 psi
Şarj Süresi	6-8 Saat	Arka Lastik	250kPa / 36 psi
Tırmanma Kapasitesi	%15		

10. Üretici Bilgisi

Volta marka aracınızın kullanım ömrü 10 yıl, azami tamir süresi ise 45 iş günüdür. Aracınızla ilgili herhangi bir sorunla karşılaşmanız durumunda www.volta.com. tr adresimizi ziyaret ederek yetkili servisler ve yedek parçalar ile ilgili bilgilere erişebilirsiniz.

Tüm yetkili servis istasyonu bilgilerine Bakanlık tarafından oluşturulan Servis Bilgi Sistemi'nden ulaşabilirsiniz.

VOLTA MOTOR SANAYİ VE TİCARET A.Ş.
Selamlar Köyü Selamlar Mevkii Gümüşova OSB 1. Sokak Blok No: 10
Gümüşova / DÜZCE / TÜRKİYE
Tel : 0850 222 28 65
info@volta.com.tr

VOLTA MOTOR SAN. VE TİC. A.Ş.
Adres: Yaka Mah. 401 Sok. No:19
Cumayeri/DÜZCE/TÜRKİYE
Tel : 0850 222 28 65
info@volta.com.tr

VOLTA MOTOR SERBEST BÖLGE
Tübitak Teknoloji Serbest Bölgesi Tübitak MAM Teknoloji Serbest Bölgesi
Barış SB. Mah. 5001 Sok. No: 3 A/B
Gebze / KOCAELİ / TÜRKİYE
Tel : 0850 222 28 65
info@volta.com.tr

ÜRETİCİ FİRMA

Ünvan	Volta Motor Sanayi ve Tic. A.Ş.		
Adres	Selamlar Köyü Selamlar Mevkii Gümüşova OSB 1 Sokak Blok No: 10 Gümüşova/Düzce/ TÜRKİYE	Tübitak MAM Teknoloji Serbest Bölgesi Barış SB. Mah. 5001 Sok. No: 3 A/B Gebze/KOCAELİ	Volta Motor Cumayeri Fabrika Yaka Mah, 401. Sk No: 19, 81700 Yukarıavlayan/Cumayeri/Düzce
Telefon	+90 850 222 28 65	+90 850 222 28 65	+90 850 222 28 65
Fax	+90 850 222 28 65	+90 850 222 28 65	+90 850 222 28 65

Cinsi	ELEKTRİKLİ ÜÇ TEKERLİ MOPED
Markası	VOLTA
Modeli	VM5 NEO
Şasi No Teslim Tarihi ve Yeri	
Azami Tamir Süresi	45 İş günü
Garanti Süresi	2 YIL

Ünvan	
Adres	
Telefon	
Fax	
Fatura Tarihi ve Numarası	
Satış Tarihi	

Bu bölüm satıcı tarafından eksiksiz bir şekilde doldurulmalıdır. (KAŞE-İMZA)

Aşağıda yer alan QR kodunu okutarak size en yakın satış noktasını seçebilir ve iletişime geçebilirsiniz.

SATIŞ NOKTALARI

Aşağıda yer alan QR kodunu okutarak size en yakın servisi seçebilir ve iletişime geçebilirsiniz.

SERVİSLER

GARANTİ HAKKINDA BİLGİLENDİRME

GARANTİ SÜRESİ

1. Garanti süresi, garanti belgesi yönetmeliği uyarınca, malın tüketiciye teslim tarihinden itibaren başlar ve motosikletler ve ATV araçlar için 2 yıl veya 30.000km (hangisi önce dolarsa) ,diğer araçlar (e-bike, elektrikli kaykay, elektrikli motorlu bisiklet vb.) için 2 yıldır.
2. Garanti uygulaması sırasında değiştirilen malın garanti süresi, satın alınan malın kalan garanti süresi ile sınırlıdır.
3. Malın arızalanması durumunda, tamirde geçen süre garanti süresine eklenir.
4. Malın garanti süresi dışında, garanti belgesi ile satılması zorunlu olmayan bir parçasının servis istasyonu tarafından değiştirilmesi veya satılması durumunda, değişen veya satılan yedek parça için garanti süresi altı aydır.
6. Garanti, malın satış faturası tarihi itibariyle başlatılır.

GARANTİ KOŞULLARI VE MÜŞTERİ YÜKÜMLÜLÜKLERİ

1. Garantiden yararlanmak için garanti belgesi veya satış faturasının ibrazı gerekmektedir. Söz konusu belgeler garanti süresi boyunca saklanmalıdır.
2. Araçların bakımı araçla birlikte teslim edilen kullanma kılavuzunda belirtilen periyotlarda yetkili servislerde yapılmalıdır.
3. Araçların amacına uygun şekilde kullanılması ve kullanıcı kılavuzunda belirtilen günlük bakımlarının ve sürüş öncesi kontrollerinin yapılması.

GARANTİ KAPSAMI

1. Garanti, aracın bütün parçaları dahil olmak üzere fabrikasyon ve işçilik hataları sebebiyle çıkabilecek arızaların giderilmesi, tamiri mümkün olmayan parçaların değiştirilmesini kapsar.
2. Araçta veya parçalarında malzeme ve/veya imalat hatası olduğu durumda üretici parçayı onararak arızayı giderebilir. Parçanın yenisiyle değiştirilme mecburiyeti yoktur.
3. Garantisi, parçayı imal eden üreticisi tarafından sağlanan akü, lastik vb. parçaların arızalanması halinde üreticisinin hazırlayacağı rapor ile garanti işlemi yapılacak olup, arızaların giderilmesi için bu firmaların kendi servislerine de yönlendirme yapılabilir.

GARANTİ KAPSAMI DIŞINDA KALAN HUSUSLAR

1. Fatura veya garanti belgesi üzerinden herhangi bir tahribat yapıldığında, aracın üzerindeki orijinal seri numarası kaldırıldığında ya da tahrip edildiğinin tespitinde garanti geçersiz kılınır.
2. Yetkili servislere zamanında yaptırılmayan bakım ve onarımlar sebebiyle oluşan arızalar
3. Araçlara yetkisiz servislerce yapılan onarım ve müdahaleler sonucunda ortaya çıkan arızalar
4. Orijinal yedek parça kullanılmaması durumlarında oluşan arızalar
5. Aracın amaç dışında kullanılması sonucunda oluşan arızalar
6. Arızalı parçanın üzerinde herhangi bir tadilat veya müdahale olması durumunda
7. Kirli ya da uygun olmayan yakıt sebebiyle oluşan motor, yakıt pompası ve enjeksiyon arızaları
8. Kullanım kılavuzunda belirtilen konulara aykırı davranılması sebebiyle oluşan arızalar
9. Kaza veya hatalı kullanım sonucunda gerekecek tamirat ve bakım işlemleri
10. Aşırı yükleme veya anormal kullanım sebebiyle aracın ekonomik ömrünün tamamlanması veya kısalmasına neden olunması
11. Kullanıcı kılavuzunda belirtilen şekilde günlük bakımlarının ve sürüş öncesi kontrollerin yapılmaması durumunda oluşacak arızalar
12. Lastik havalarının düzenli olarak ölçülmemesi nedeniyle meydana gelen arızalar
13. Sıvı seviyelerinin (Motor yağı, hidrolik fren yağı, şanzıman yağı) kontrol edilmemesi neticesinde ortaya çıkan arızalar
14. Gösterge panelindeki uyarı ve ikazlara uyulmaması nedeniyle oluşan arızalar
15. Servis hizmeti tamamlanmadan servisten alınan araçlar veya arızalı olduğu bilinen araçların kullanılması sebebiyle meydana gelen kazalar
16. Tekerlek balansı, supap ayarı, fren ayarı gibi motor kullanıldıkça belli bir süre sonra ayar gerektiren parçalar ve bu sebeple ortaya çıkabilecek işçilik ve malzeme masrafları
17. Yüksek basınçlı yıkama neticesinde parçaların su alması
18. Araçların teknik belgelerinde belirtilen maksimum taşıma kapasitelerinin üzerinde kullanılması sonucu aks, diferansiyel, şanzıman, motor, jant, amortisör, şasi gibi parçaların aşınması, kırılması veya bozulması
19. Araç üzerinde yapılan modifikasyonlar sebebiyle ortaya çıkan arızalar
20. Elektronik parçalara sıvı teması nedeniyle ortaya çıkan arızalar
21. Yangın, sel, su basması ve yıldırım düşmesi gibi doğal afetler sonucu meydana gelecek hasar ve arızalar
22. Kullanıcıya teslimden sonra nakliye, yükleme, boşaltma esnasında araçta meydana gelen hasarlar
23. Aracın hız limitlerinin üzerinde uzun süre kullanılması nedeniyle ortaya çıkan arızalar
24. Kullanım koşullarına bağlı doğal olarak aşınan ve periyodik bakımlarda değiştirilmesi öngörülen filtre, kayış, motor yağı, şanzıman yağı, o-ring, conta, fren balataları, sigorta, ampul gibi sarf malzemeler
25. Belli bir kullanım ömrü olan ve periyodik bakım tablolarında zamanı geldiğinde değiştirilmesi tavsiye edilen ön varyatör, arka debriyaj, buji gibi parçaların değiştirilme zamanlarının geçmesi durumunda bu parçalarda ortaya çıkan arızalar
26. Akülerin aşırı şarj nedeniyle şişmesi veya şarj kurallarına uyulmaması sebebiyle sülfatlaşması

0380 731 25 25 0380 731 25 35
info@volta.com.tr

VOLTA RE-VOLT VTA

VOLTA MOTOR SAN.TİC.AŞ
Merkez Mah. 20. Sokak No:11/1
Gümüşova / DÜZCE

www.volta.com.tr

GARANTİ KAPSAMI DIŞINDA KALAN HUSUSLAR

1. Fatura veya garanti belgesi üzerinden herhangi bir tahribat yapıldığında, aracın üzerindeki orijinal seri numarası --- kaldırıldığında ya da tahrip edildiğinin tespitinde garanti geçersiz kılınır.
2. Yetkili servislere zamanında yaptırılmayan periyodik bakım ve onarımlar sebebiyle oluşan arızalar
3. Araçlara yetkisiz servislerce yapılan onarım ve müdahaleler sonucunda ortaya çıkan arızalar
4. Orijinal yedek parça kullanılmaması durumlarında oluşan arızalar
5. Aracın amacı dışında kullanılması sonucunda oluşan arızalar
6. Arızalı parçanın üzerinde herhangi bir tadilat veya müdahale olması durumunda
7. Kullanım kılavuzunda belirtilen konulara aykırı davranılması sebebiyle oluşan arızalar
8. Kaza veya hatalı kullanım sonucunda gerekecek tamirat ve bakım işlemleri
9. Aşırı yükleme veya anormal kullanım sebebiyle aracın ekonomik ömrünün tamamlanması veya kısalmasına neden olunması
10. Kullanıcı kılavuzunda belirtilen günlük bakımlarının ve sürüş öncesi kontrollerin yapılmamasıyla oluşabilecek arızalar
11. Lastik havalarının düzenli olarak ölçülmemesi nedeniyle oluşabilecek arızalar
12. Ücretli periyodik bakımlardan herhangi birisinin yetkili servislerde ve zamanında (bakım kartında belirtilen dönem aralıklarında) yaptırılmaması.
13. Gösterge panelindeki uyarı ve ikazlara uyulmaması nedeniyle oluşan arızalar
14. Servis hizmeti tamamlanmadan servisten alınan araçlar veya arızalı olduğu bilinen araçların kullanılması sebebiyle meydana gelen kazalar
15. Yüksek basınçlı yıkama neticesinde parçaların su alması
16. Araçların teknik belgelerinde belirtilen maksimum taşıma kapasitelerinin üzerinde kullanılması sonucu oluşabilecek arızalar
17. Araç üzerinde yapılan modifikasyonlar sebebiyle ortaya çıkan arızalar
18. Elektronik parçalara sıvı teması nedeniyle ortaya çıkan arızalar
19. Yangın, sel, su basması ve yıldırım düşmesi gibi doğal afetler sonucu meydana gelecek hasar ve arızalar
20. Kullanıcıya teslimden sonra nakliye, yükleme, boşaltma esnasında araçta meydana gelen hasarlar
21. Kullanım koşullarına bağlı doğal olarak aşınan ve periyodik bakımlarda değiştirilmesi öngörülen yağ, sigortalar, frenler, ampuller, kablolar, rulmanlar gibi sarf malzemeler
22. Bataryanın aşırı şarj nedeniyle şişmesi veya şarj kurallarına uyulmaması sebebiyle sülfatlaşması
23. Garanti süresi içerisinde arızaların garanti kapsamında giderilmesi için garanti belgesi ve kullanım kılavuzu ile birlikte yetkili servislere başvurulmalıdır.

GARANTİ KAPSAMI DIŞINDA KALAN UYGULAMALAR:

- Bakımlarda yapılması gereken işler; Kontrol, ayar yapma, sıkma, temizleme vb. işlemler garanti kapsamı dışında yetkili servisler tarafından ücretli olarak yapılmaktadır.
- Ücretli bakımda değiştirilebilecek parçalar; Buji, yağ ve hava filtreleri, sigortalar, frenler, ampuller, kablolar, rulmanlar, gibi zamanla aşınması doğal olan parçalar ücretli şekilde yapılacak,giderilecek veya değiştirilecektir.
- Aracın arızalı yerden alınıp başka bir araç ile götürülmesi, zaman kaybı, gelir kaybı gibi ortaya çıkan durumlar da garanti kapsamı dışındadır.

AŞAĞIDAKİ DURUMLARDA MAMÜL GARANTİ KAPSAMI DIŞINDADIR

1. Orijinal olmayan yedek parçaların kullanılması veya parçalar için uygun olmayan yağların kullanılması sonucu ortaya çıkan arızalar.
2. Aracın amaca uygun olmayan şekilde kötü kullanılması ve bu kötü kullanımdan dolayı meydana gelen arızalar.
3. Araca azami taşıma sınırının üzerinde aşırı yük konulması.
4. Distribütör / Üretici firma ve yetkili kuruluşlardan yazılı izin alınmadan araç üzerinde değişiklik yapılması.
5. Aracın spor müsabakalarında kullanılması.
6. Aracın arızalanması durumunda kullanıcı tarafından veya yetkili olmayan tamirciler tarafından sökülmesi ve tamir edilmesi.
7. Ücretli periyodik bakımlardan herhangi birisinin yetkili servislerde ve zamanında (bakım kartında belirtilen dönem aralıklarında) yaptırılmaması.
8. Kullanma kılavuzunda belirtilen önerilere aykırı kullanım sebebi ile oluşacak arızalar.
9. Üretici / ithalatçı kontrolü dışındaki faktörler ile oluşan hasarlar;
   - Hırsızlık, ayaklanma, yangın, çarpışma v.b. kazalar
   - Asit yağmuru, çevreden kaynaklanan yüzey korozyonu, paslanmalar (v.b.)
   - Dolu, fırtına, sel, şimşek ve diğer tabii afetler
   - Kozmetik şartlar, boyadaki çizikler.
10. Garanti süresi içerisinde arızaların garanti kapsamında giderilmesi için garanti belgesi ve kullanım kılavuzu ile birlikte yetkili servis istasyonlarımıza başvurulmalıdır.

11. Son Kontrol

Teslimat Öncesi Yapılması Gereken Kontroller

1. Elektrik devresinde kısa devre yok
2. Araç nakliye hasarı yok
3. Akü şarjı yapıldı / tamam
4. Jant/Tekerlek hareketleri normal, balans yok
5. Şasi Motor numarası kontrol edildi
6. Motor yağ seviyesi normal
7. Lastik hava basınçları normal
8. Motor tespit cıvataları sıkılmış
9. Gaz teli ayarı normal
10. Gaz Kelebek Gövde Cıvataları sıkılmış
11. Motor çalışması normal
12. Yatak ve dişli sesi / uğultusu yok
13. Far kumandaları normal
14. Far, park aydınlatmaları tamam
15. Arka aydınlatma, stop lambaları tamam
16. Yakıt göstergesi çalışıyor
17. Yağ uyarı lambası uygun
18. Sinyaller (Flaşörler) çalışıyor
19. Kumanda düğmeleri çalışıyor
20. Marş düğmesi çalışıyor

ARAÇ SAHİBİ

AD SOYAD
TELEFON
İMZA

Yol Testi

21. Araç çekişi iyi
22. Gidişte balans, çekme yok
23. Fren kontrolleri yapıldı
24. Sarsıntı ve titreşim normal
25. Hız/Devir göstergeleri çalışıyor

Son kullanıcıya anlatılması gerekenler

Lütfen Aşağıdaki kutucukları işaretleyin.

A. Motosiklet sahibine motorun nasıl çalıştırılacağı anlatıldı mı?
B. Motosiklet sahibine kullanılacak yakıt tipi bilgilendirmesi yapıldı mı?
C. Motosiklet sahibine garanti bilgilendirmesi ve yapması gerekenler anlatıldı mı?
D. Motosiklet sahibine rodaj (500 km) süresinde üst devirlerde ürünü zorlamaması gerektiği anlatıldı mı?
E. Motosiklet bakım km'si gelmese bile 6 ayda bir motor yağının değişmesi gerektiği anlatıldı mı?
F. Her 1.000kmde motor yağının kontrol edilmesi gerektiği anlatıldı mı?
G. Motosiklet sahibine kullanma kılavuzu içeriği ve kılavuzu okuması gerektiği anlatıldı mı?

ARAÇ SAHİBİ

AD SOYAD
TELEFON
İMZA

NOTLAR

NOTLAR

VM5 NEO

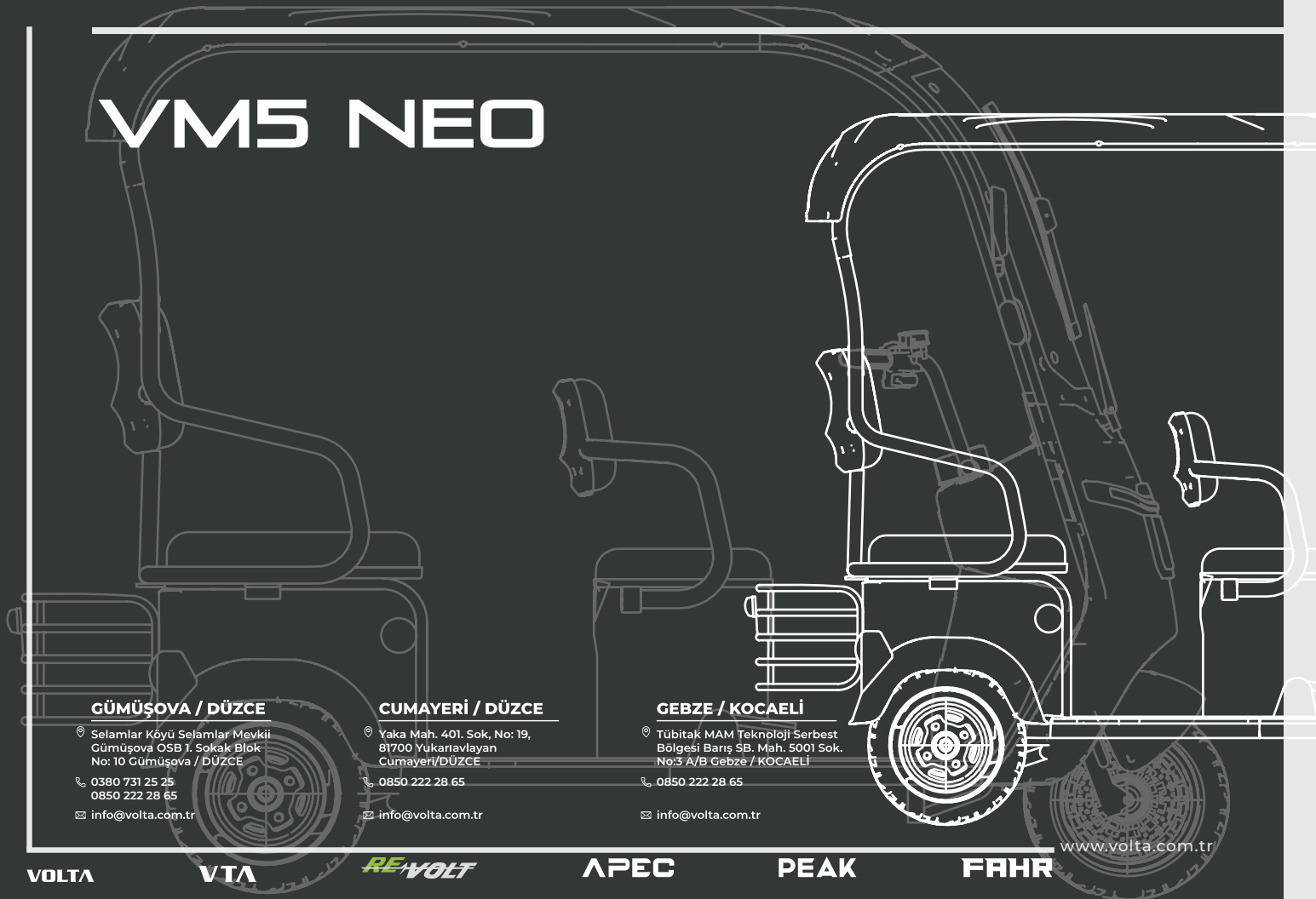

GÜMÜŞOVA / DÜZCE

Selamlar Köyü Selamlar Mevkii
Gümüşova OSB 1. Sokak Blok
No: 10 Gümüşova / DÜZCE

0380 731 25 25
0850 222 28 65

info@volta.com.tr

CUMAYERİ / DÜZCE

Yaka Mah. 401. Sok, No: 19,
81700 Yukarıavlayan
Cumayeri/DÜZCE

0850 222 28 65

info@volta.com.tr

GEBZE / KOCAELİ

Tübitak MAM Teknoloji Serbest
Bölgesi Barış SB. Mah. 5001 Sok.
No:3 A/B Gebze / KOCAELİ

0850 222 28 65

info@volta.com.tr

www.volta.com.tr

VOLTA VTA REVOLT APEC PEAK FAHR